Fabr: Alway's Type: 265/39 Navn: Auto-Super Aargang: 1939	Rør: EF8 - EK2 - EDF2 - EL2 - EZ2 Skala1: Sikring:	MF: 440 Khz. 681 Mtr.

RATEKSA DIAGRAM NR. 391

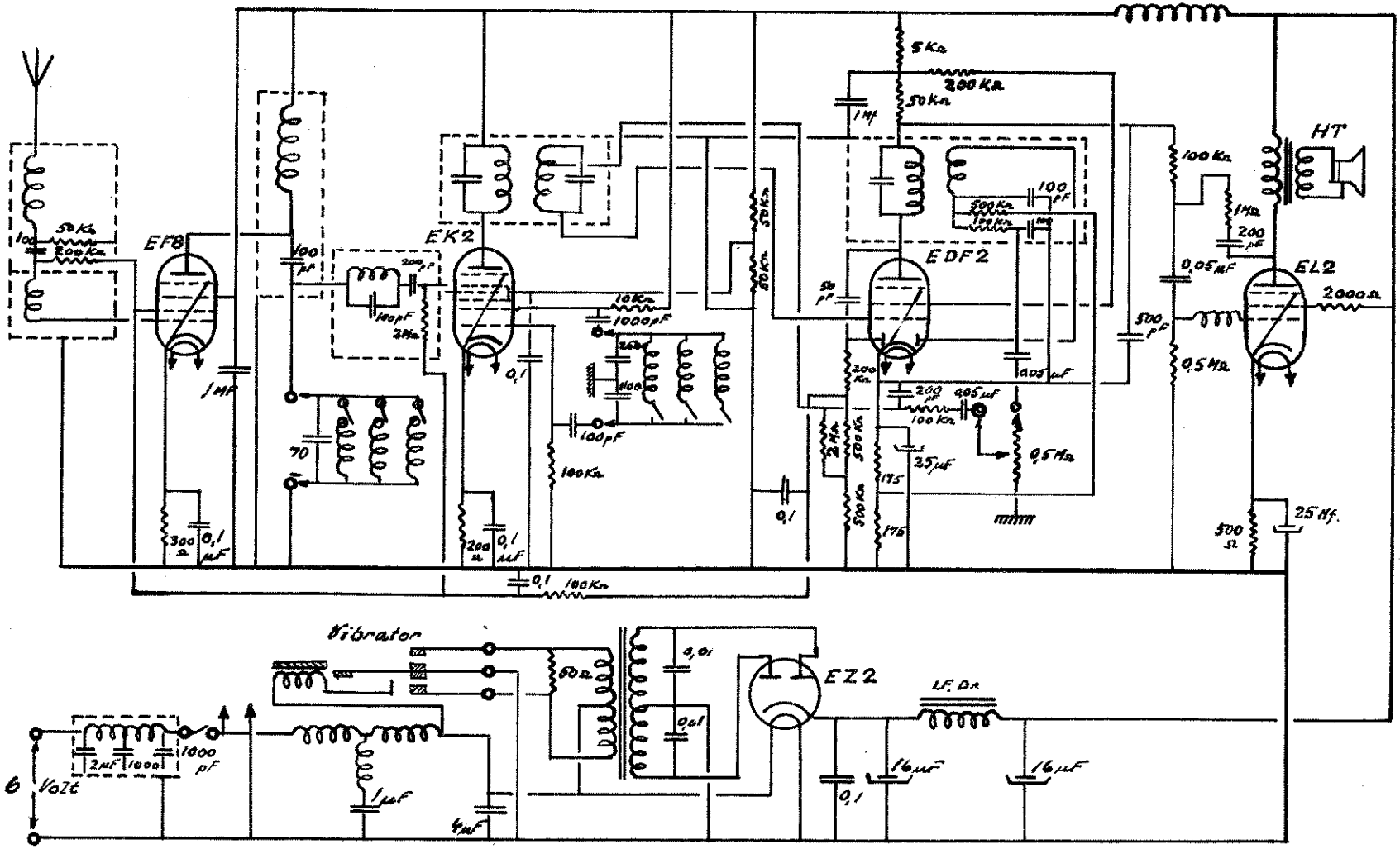

Eftertryk forbudt