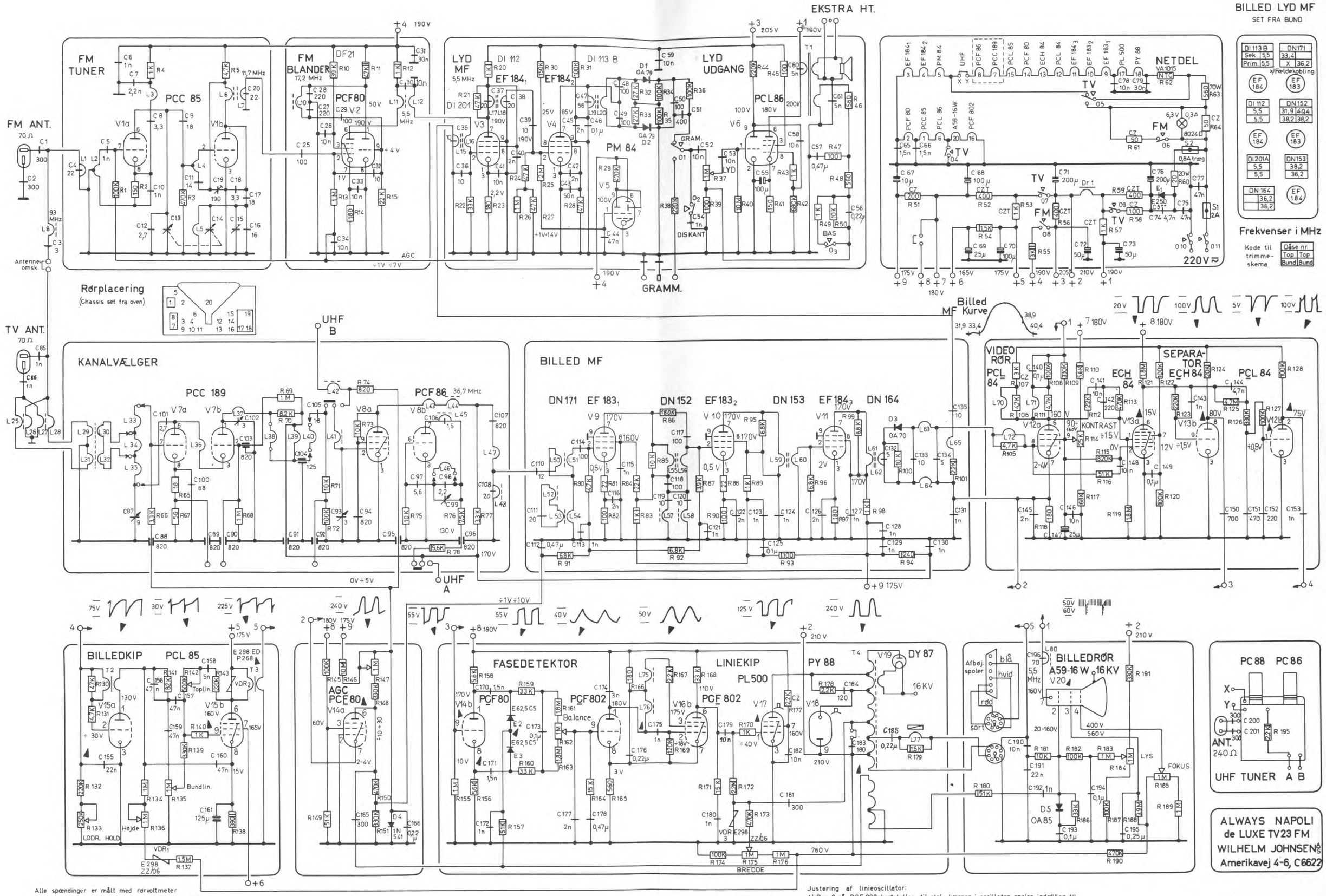

Alle spændinger er målt med rørvoltmeter
" " på: V_1-V_2-V_5 målt i stilling FM
Øvrige spændinger " - " TV

Justering af linieoscillator:
1) Ben 9 på PCF 802 kortsluttes til stel, kærnen i oscillator spolen indstilles til bedste synkronisering, kortslutningen fjernes.
2) R 164 (15 KΩ) kortsluttes, R 162 liniebalance indstilles til bedste synkronisering, kortslutningen fjernes.