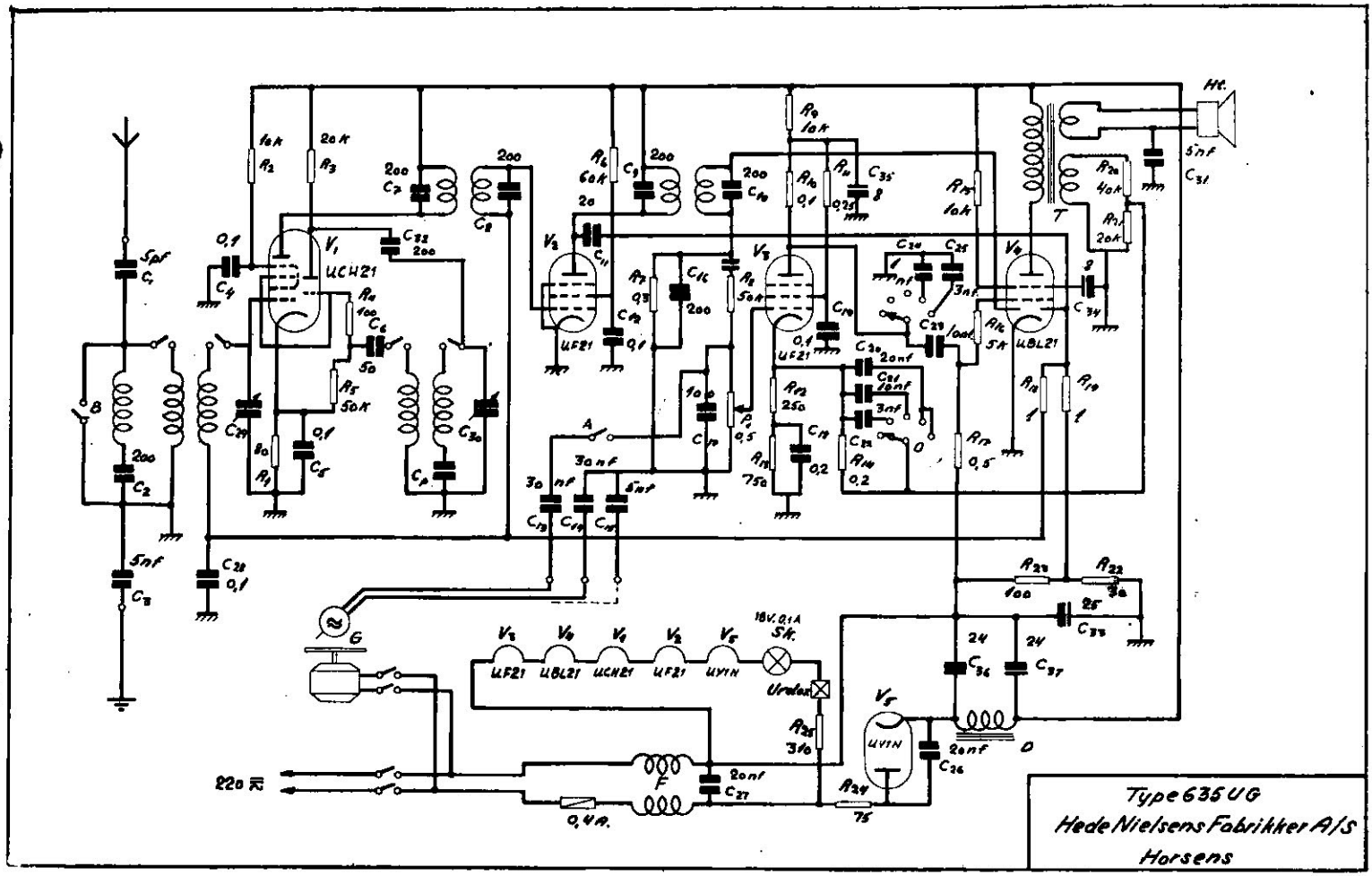
Type 635 UG
Hede Nielsens Fabrikker A/S
Horsens
UCH21
UF21
UBL21
UY1N
18V. 0,1A
Sk.
Urolux
220 ~
0,4A.
Ht.
T
D
F
G
A
B