KONSTRUKTIONS- U. SCHALTUNGSÄNDERUNG VORBEHALTEN!

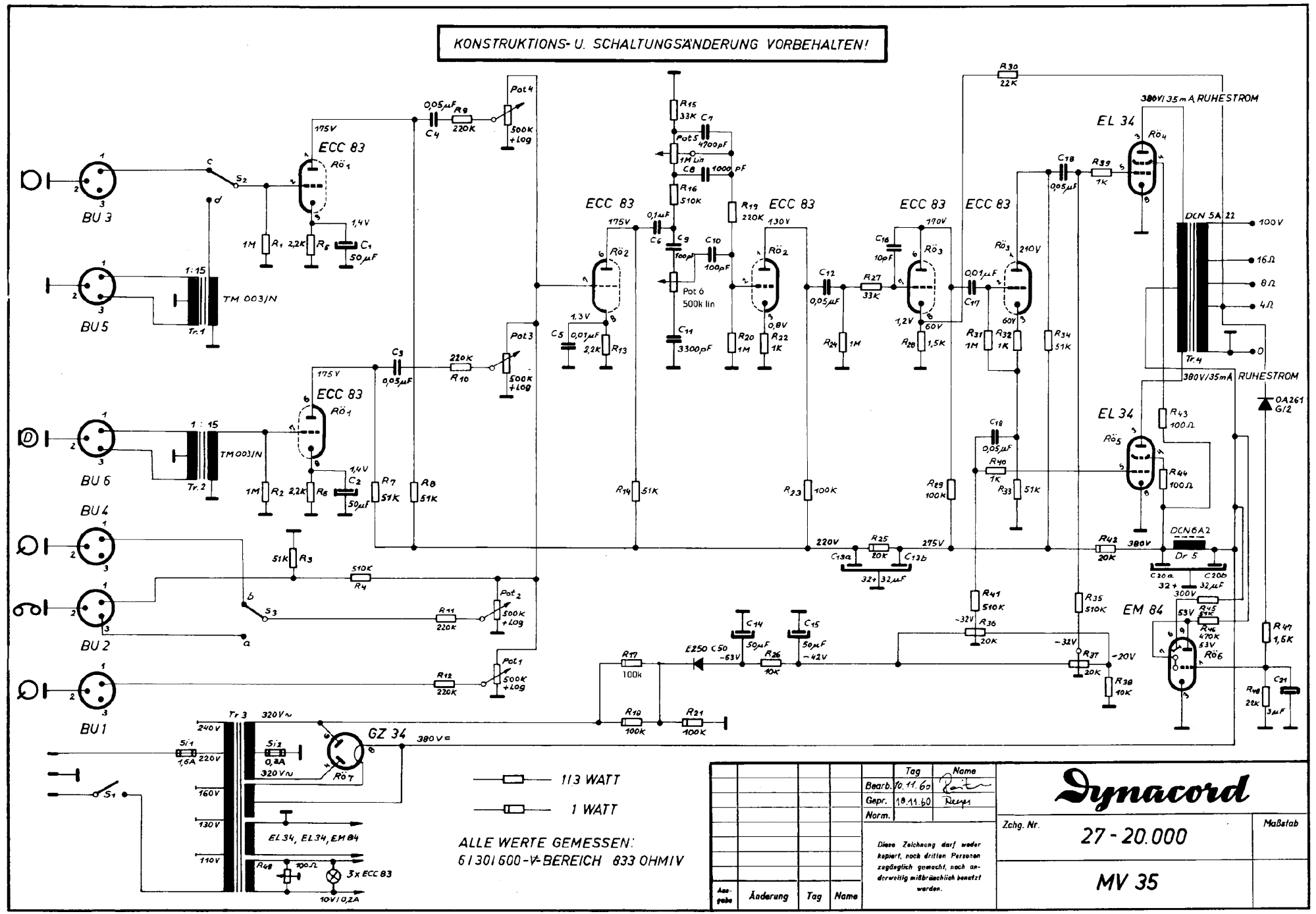

Ausgabe	Änderung	Tag	Name

	Tag	Name
Bearb.	10.11.60	Reiter
Gepr.	18.11.60	Reuter
Norm.		

Diese Zeichnung darf weder kopiert, noch dritten Personen zugänglich gemacht, noch anderweitig mißbräuchlich benutzt werden.

Dynacord

Zchg. Nr. 27 - 20.000

Maßstab

MV 35