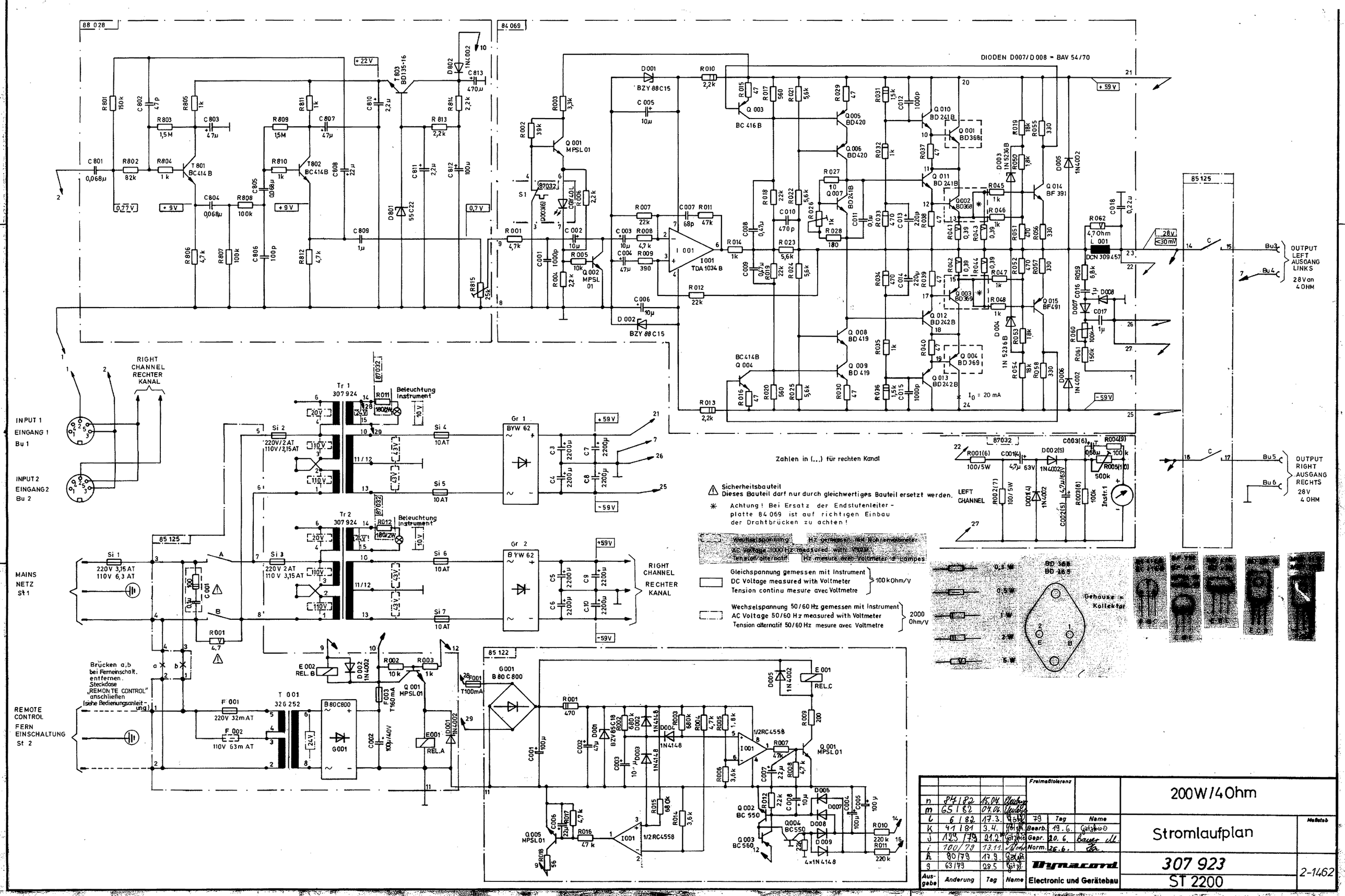

Ausgabe	Änderung	Tag	Name
n	84/82	15.04.	[illegible]
m	65/82	04.04.	[illegible]
l	6/82	17.3.	[illegible]
k	41/81	3.4.	[illegible]
j	129/79	21.2.	[illegible]
i	100/79	13.11.	[illegible]
h	80/79	17.9.	[illegible]
g	63/79	28.5	[illegible]

Freimaßtoleranz

79	Tag	Name
Bearb.	19.6.	[illegible]
Gepr.	20.6.	[illegible]
Norm.	26.6.	[illegible]

Dynacord
Electronic und Gerätebau

200W/4Ohm

Stromlaufplan

Maßstab

307 923

ST 2200

2-1462