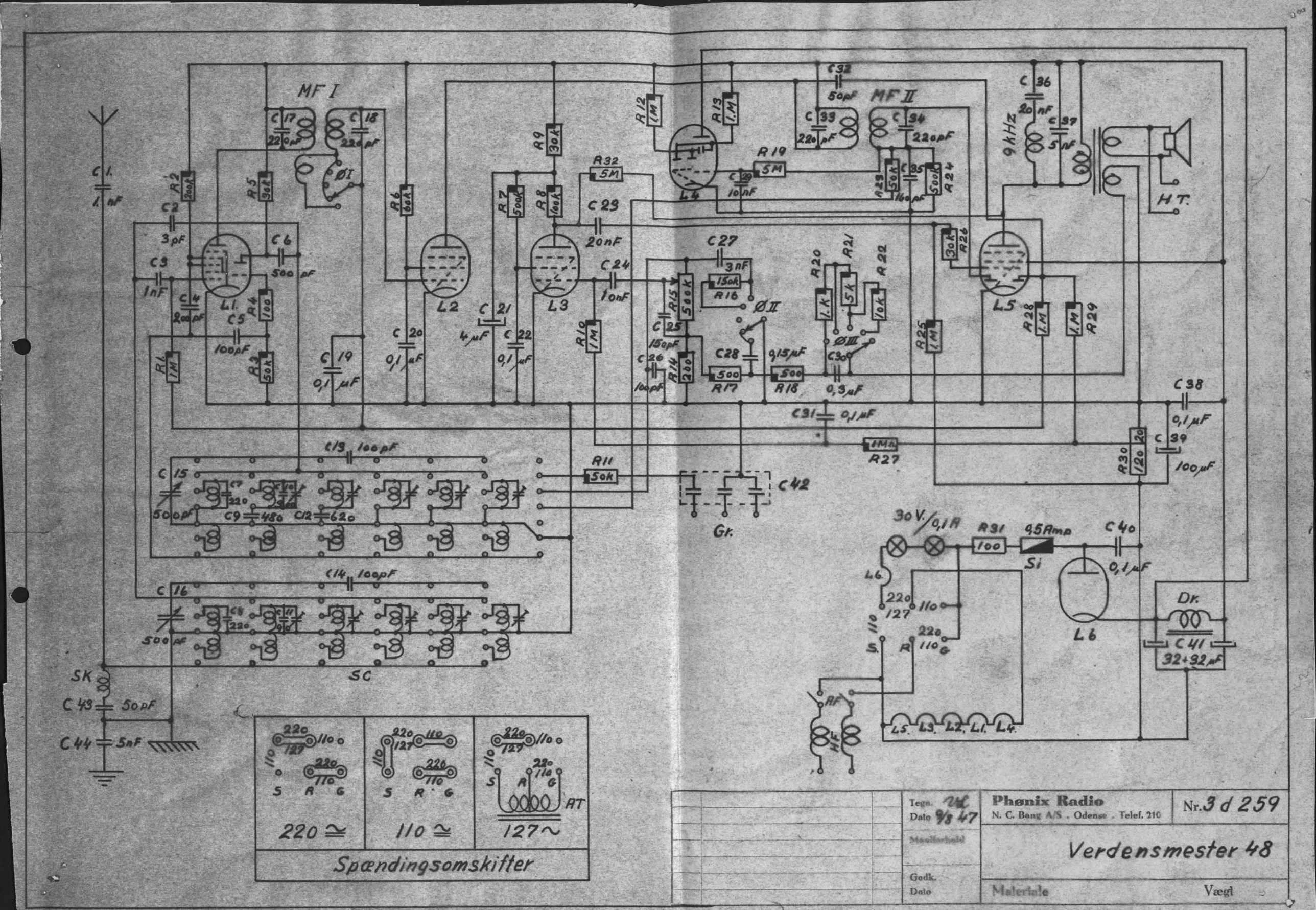
MF I
MF II
C1. 1. nF
R2 200k
C2 3pF
C3 1nF
C4 200pF
C5 100pF
C6 500 pF
R1 1M
R3 50k
R4 100
L1.
C17 220pF
C18 220pF
ØI
C19 0,1 µF
R5 30k
R6 60k
L2
C20 0,1 µF
R7 500k
R8 100k
R9 30k
L3
C21 4 µF
C22 0,1 µF
R10 1M
R32 5M
C23 20nF
C24 10nF
R12 1M
R13 1M
L4
C29 10nF
R19 5M
C32 50pF
C33 220pF
C34 220pF
R23 50k
C35 160pF
R24 500k
C36 20 nF
C37 5 nF
9 kHz
H.T.
R26 30k
L5
R28 1M
R29 1M
R25 1M
C27 3nF
R16 150k
R15 500k
C25 150pF
C26 100pF
R14 200
ØII
C28 500
R17
0,15µF
R18 500
R20 1k
R21 5k
R22 10k
ØIII
C30 0,3µF
C31 0,1µF
C38 0,1µF
C39 100µF
R30 120
R27 1MΩ
R11 50k
C42
Gr.
C13 100pF
C15 500pF
C7 220
C8 480
C9 480
C10 620
C12 620
C14 100pF
C16 500pF
C11 220
SC
SK
C43 50pF
C44 5nF
30V/0,1A
R31 100
0,5Amp
Si
C40 0,1µF
L6
Dr.
C41 32+32µF
RF
L5. L3. L2. L1. L4.
220 ≅
110 ≅
127 ~
AT
Spændingsomskifter
Tegn.
Dato 9/8 47
Phønix Radio
N. C. Bang A/S . Odense . Telef. 210
Nr. 3 d 259
Verdensmester 48
Godk.
Dato
Materiale
Vægt