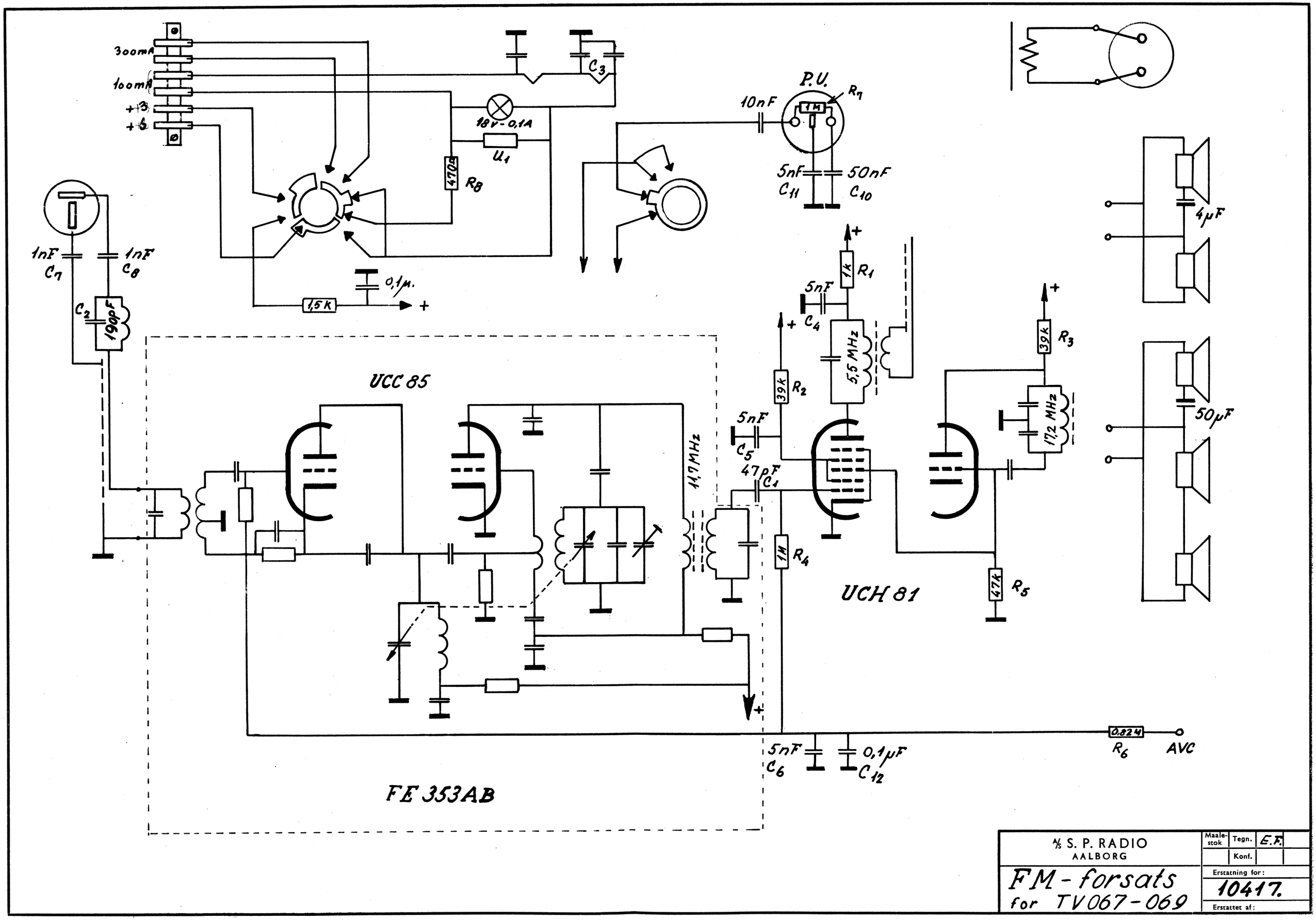
300mA
100mA
+3
+6
C3
18V-0,1A
U1
470Ω
R8
1,5K
0,1μ.
+
1nF
C7
1nF
C8
C2
190pF
P.U.
R7
1M
10nF
5nF
C11
50nF
C10
4μF
50μF
UCC 85
11,7MHz
1k
R1
5nF
C4
5,5 MHz
39k
R2
5nF
C5
47pF
C1
1M
R4
39k
R3
17,2 MHz
47k
R5
UCH 81
5nF
C6
0,1μF
C12
0,82M
R6
AVC
FE 353AB
A/S S. P. RADIO
AALBORG
FM-forsats
for TV067-069
Maalestok
Tegn.
E.F.
Konf.
Erstatning for:
10417.
Erstattet af: