Strømtryk T30A

Printed circuit T30A

Gedruckte Schaltung T30A

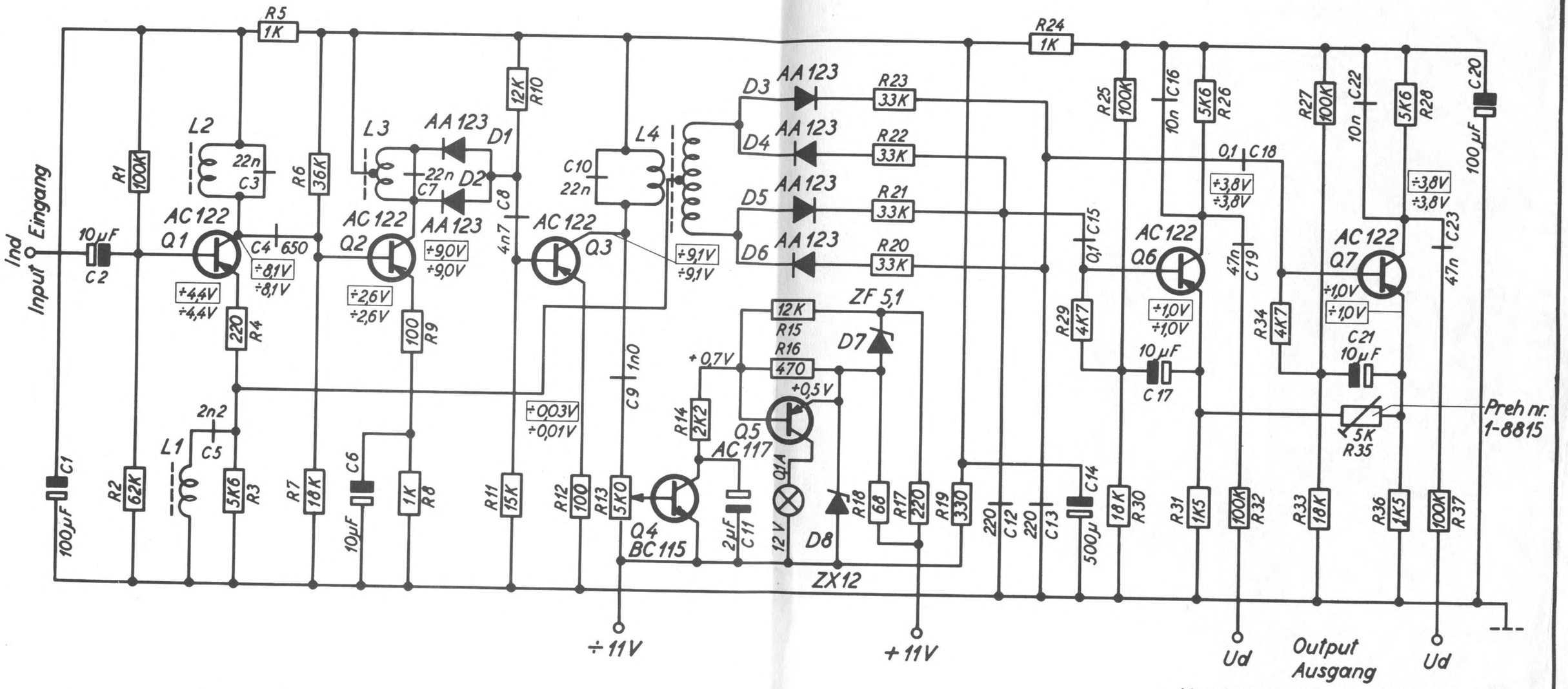

Spændinger målt med rørvoltmeter i forhold til stel.
Spændinger i ☐ målt ved 100 mV stereosignal på indgang.

Voltages measured with a vacuum tube voltmeter in proportion to chassis.
Voltages in ☐ measured with 100 mV stereo input signal.

Die Spannungen sind mit einem Röhrenvoltmeter im Verhältnis zur Masse gemessen.
Die Spannungen in ☐ sind bei 100 mV Stereo-Eingangssignal gemessen.

Stereodecoder til T 1900.

HEDE NIELSENS FABRIKER A/S, HORSENS.

TEGN. NR. D-0136. 22.10.65. H.P.