UNICA-COPPELIA

KONSTR. 6004

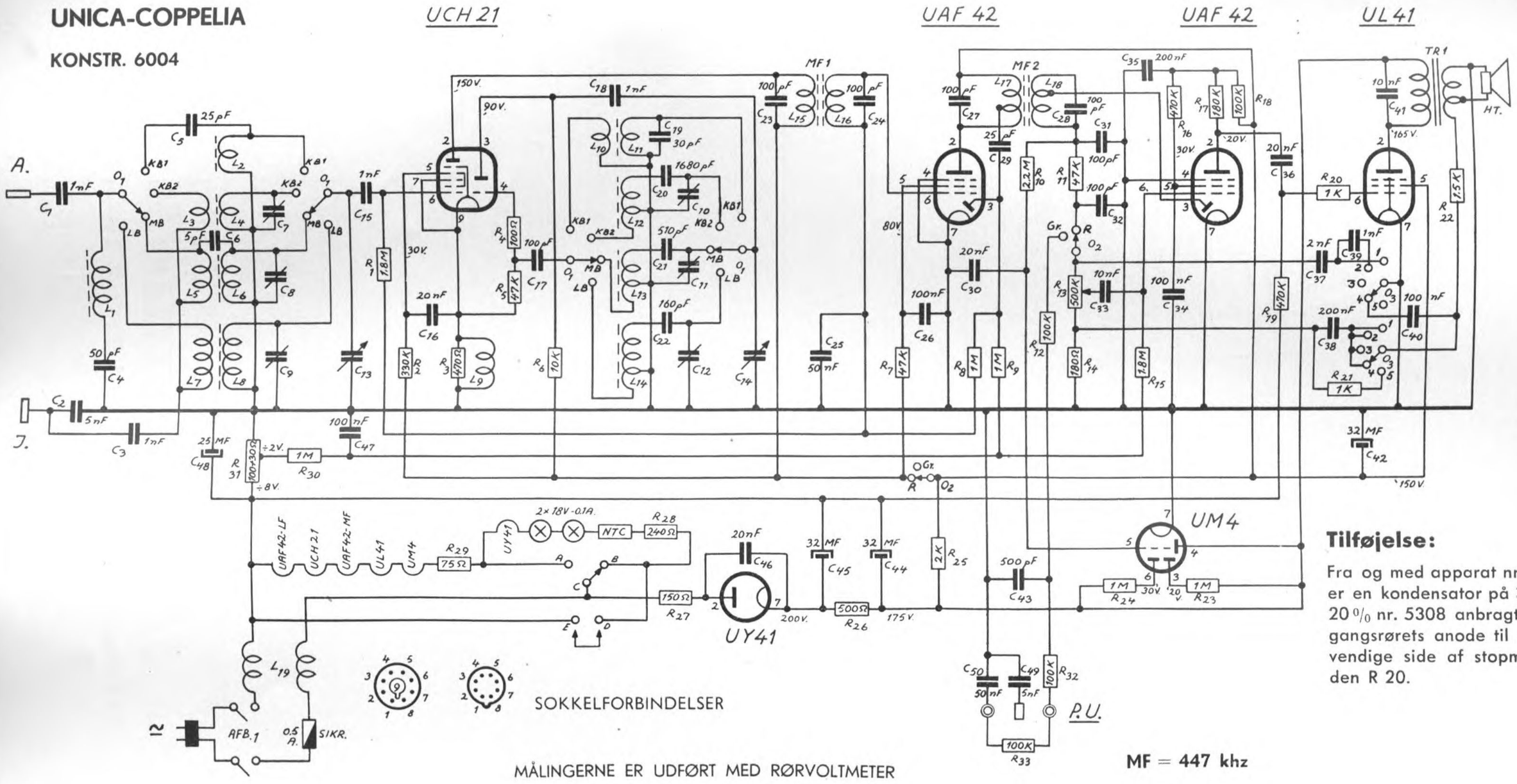

MÅLINGERNE ER UDFØRT MED RØRVOLTMETER

Tilføjelse:

Fra og med apparat nr. 95351 er en kondensator på 30 pF—20 % nr. 5308 anbragt fra udgangsrørets anode til den udvendige side af stopmodstanden R 20.

SIGNATUR- OG DELEFORTEGNELSE

		Part nr.
C 1	Kond. 1000pF-2000V vekselsp.	535
C 2	» 5000pF-2000V vekselsp.	535
C 3	» 1000pF-2000V vekselsp.	535
C 4	» 50pF-2 %	584
C 5	» 25pF-10 %	556
C 6	» 5pF-20 %	564
C 7	Trimmer 45-80pF	4280
C 8	» 5-40pF	4280
C 9	» 45-80pF	4280
C 10	» 45-80pF	4280
C 11	» 5-40pF	4280
C 12	» 45-80pF	4280
C 13	Afstemningskond.	208
C 14	Afstemningskond.	208
C 15	Kond. 1000pF-1500 V jævnsp.	533
C 16	» 20000pF-1500 V jævnsp.	533
C 17	» 100pF-10 %	566
C 18	» 1000pF-1500 V jævnsp.	533
C 19	» 30pF-5 %	5304
C 20	» 1680pF-5 %	5305
C 21	» 510pF-2 %	571
C 22	» 160pF-2 %	568
C 23	» 100pF-2 %	567
C 24	» 100pF-2 %	567
C 25	» 50000pF-1500 V jævnsp.	533
C 26	» 0,1µF-1500 V jævnsp.	533
C 27	» 100pF-2 %	567
C 28	» 100pF-2 %	567
C 29	» 25pF-10 %	556
C 30	» 20000pF-1500 V jævnsp.	533
C 31	» 100pF-10 %	566
C 32	» 100pF-10 %	566

		Part nr.
C 33	Kond. 10000pF-1500 V jævnsp.	533
C 34	» 0,1µF-1500 V jævnsp.	533
C 35	» 0,2µF-1500 V jævnsp.	533
C 36	» 20000pF-2000V vekselsp.	535
C 37	» 2000pF-1500 V jævnsp.	533
C 38	» 0,2µF- 500 V jævnsp.	531
C 39	» 1000pF-1500 V jævnsp.	533
C 40	» 0,1µF-1500 V jævnsp.	533
C 41	» 10000pF-2000V vekselsp.	535
C 42	Elektrolyt. 32µF-250V jævnsp.	497
C 43	Kond. 500pF-1500 V jævnsp.	533
C 44	Elektrolyt. 2×32µF 350 V jævnsp.	496
C 45	Elektrolyt. 2×32µF 350 V jævnsp.	496
C 46	Kond. 20000pF-2000V vekselsp	535
C 47	Kond. 0,1µF-1500 V jævnsp.	533
C 48	Elektrolyt. 25µF-25 V jævnsp.	488
C 49	Kond. 5000pF-2000V vekselsp.	535
C 50	» 50000pF-2000V vekselsp.	535
R 1	Kulmodst. 1,8 M ohm-0,5 watt	615
R 2	» 330 K ohm-0,5 watt	615
R 3	» 470 ohm-1 watt(seL9)	
R 4	» 100 ohm-0,5 watt	615
R 5	» 47 K ohm-0,5 watt	615
R 6	» 10 K ohm-1 watt	616
R 7	» 47 K ohm-0,5 watt	615
R 8	» 1 M ohm-0,5 watt	615
R 9	» 1 M ohm-0,5 watt	615
R 10	» 2,2 M ohm-0,5 watt	615
R 11	» 47 K ohm-0,5 watt	615
R 12	» 100 K ohm-0,5 watt	615
R 13	Styrkek. 0,5 Mohm-Aks.90mm	684
R 14	Kulmodst. 180 ohm-0,5 watt	615

		Part nr.
R 15	Kulmodst. 1,8 M ohm-0,5 watt	615
R 16	» 470 K ohm-0,5 watt	615
R 17	» 180 K ohm-0,5 watt	615
R 18	» 100 K ohm-0,5 watt	615
R 19	» 470 K ohm-0,5 watt	615
R 20	» 1000 ohm-0,5 watt	615
R 21	» 1000 ohm-0,5 watt	615
R 22	» 1500 ohm-0,5 watt	615
R 23	» 1 M ohm-0,5 watt	615
R 24	» 1 M ohm-0,5 watt	615
R 25	Trådmodst. 2000 ohm-3 watt...	523
R 26	» 500 ohm-3 watt...	5105
R 27	» 150 ohm-3 watt...	522
R 28	» 240 ohm-3 watt...	528
R 29	» 75 ohm-3 watt...	5104
R 30	Kulmodst. 1 M ohm-0,5 watt...	615
R 31	Trådmst. 100+30 ohm-3 watt	516
R 32	Kulmodst. 100 K ohm-0,5 watt	615
R 33	» 100 K ohm-0,5 watt	615
L 1	Sugekredsspole	2453
L 2	KB 1 Antennespole	2496
L 3-4	KB 2 »	2497
L 5-6	MB »	2423
L 7-8	LB »	2424
L9-R3	Katodespole	2500
L10-11	KB 1 Oscillatorspole	2498
L 12	KB 2 »	2499
L 13	MB »	2427
L 14	LB »	2428
L 15	MF 1 Primær	323
L 16	MF 1 Secundær	323
L 17	MF 2 Primær	2440

		Part nr.
L 18	MF 2 Secundær	2440
L 19	Netfilter	2454
	MF 1 Trafo komplet	2463
	MF 2 Trafo komplet	2501
	Udgangstrafo 3-4000/5-7 ohm	5006
NTC	Tændingsmodstand	648
O 1	Bølgeomstiller	726
O 2	Radio-gram. omstiller	727
O 3	Toneomstiller	727
HT	Scout Alnica-5	767
AFB 1	Netafbryder, komb. m. R 13.	
SIKR.	Sikring 0,5 A u. trådender	652
	Skala	2267
	Viser	2954
	Gummifødder	92
	Knap, skala	794-1
	Knap, område	794-2
	Knap, tone-gram.	794-3
	Knap, styrke-afbr.	794-4
	Jernkerne 6 mm	330 N
	Bagklædning	2325
	Bundplade	2321
	Kabinet	5204
	Træksnore	se side 4
	Fjedre	se side 4
	Snorklemmer	1332
	Snorklemskrue	1379
	Justervinkel	1351

Ved bestilling af reservedele bedes partnummer og modtagerens fabrikationsnummer anført.

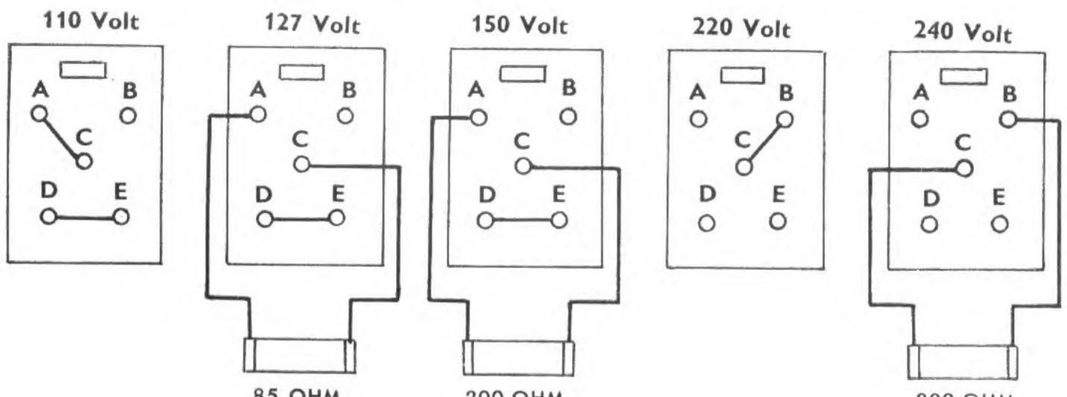

SPÆNDINGSOMSTILLING

Forlagsmodstanden til 127, 150 eller 240 volt fastgøres i hullet til venstre for blandingsrøret.