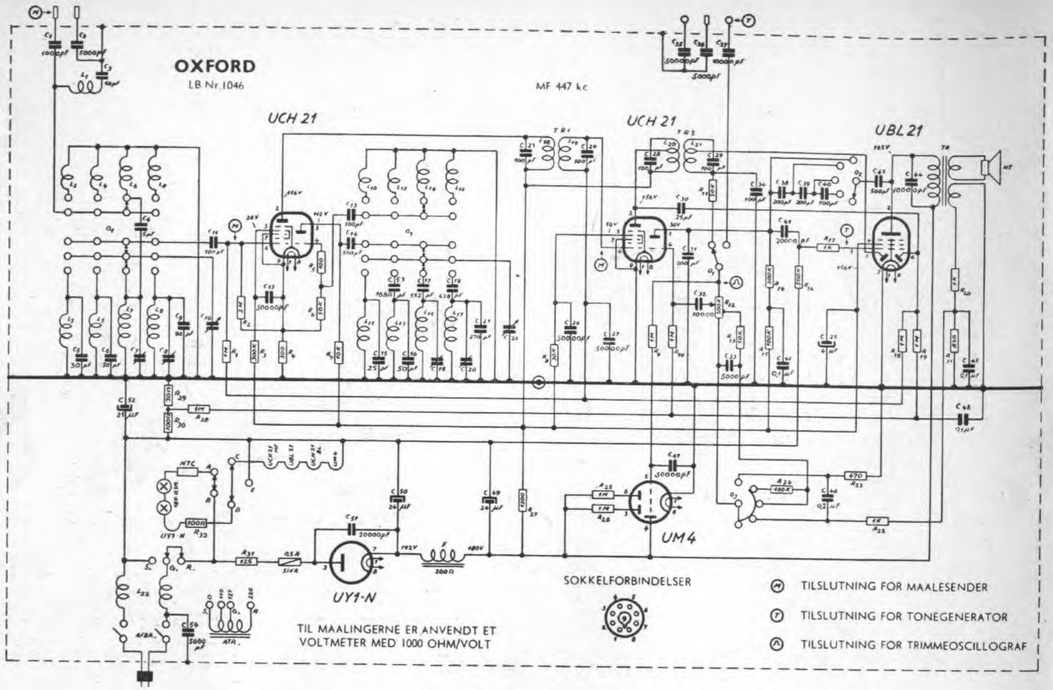

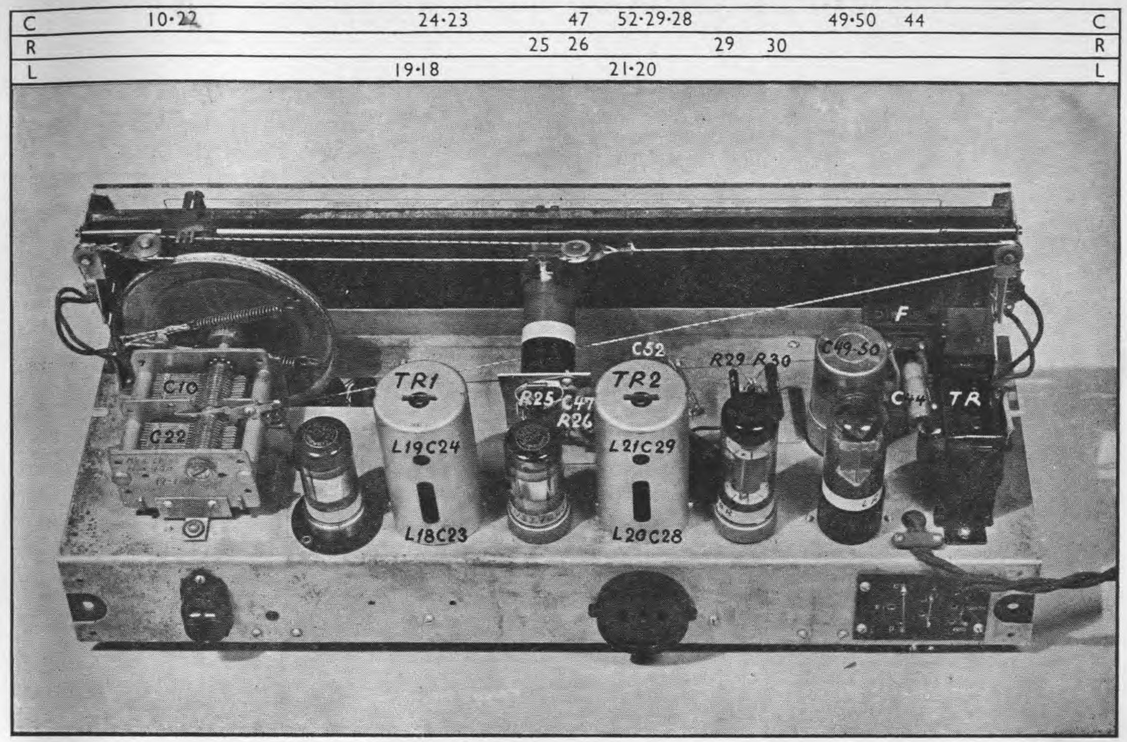

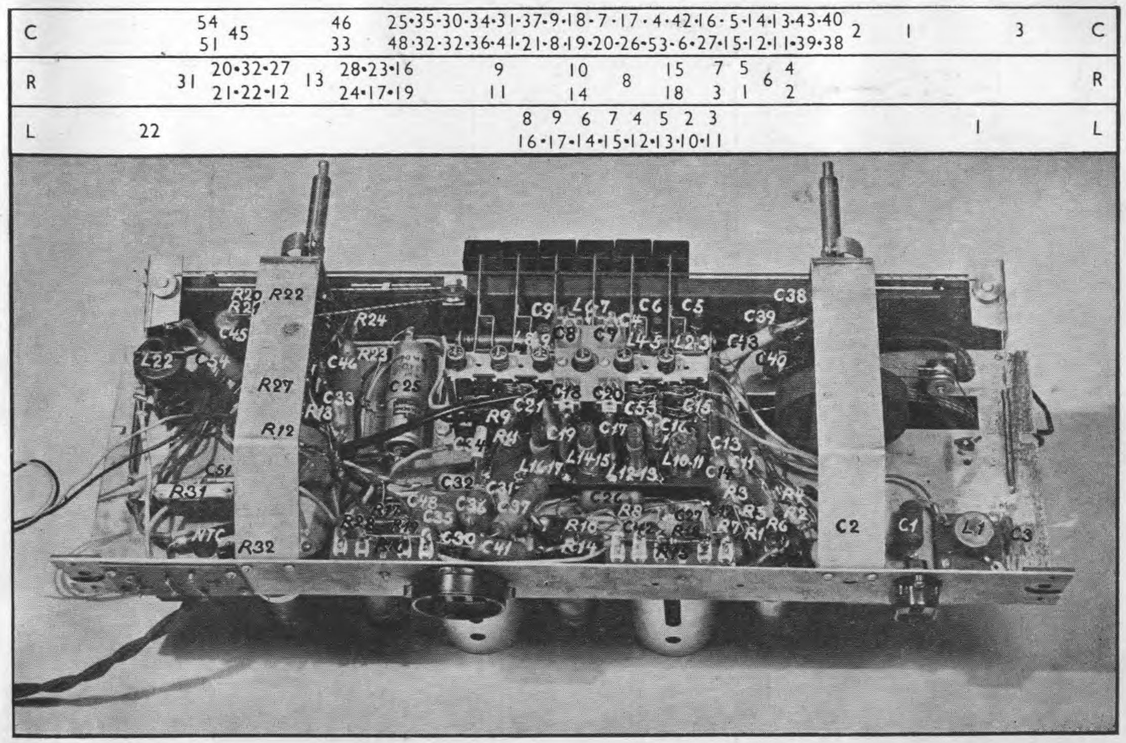

SIGNATUR- OG DELE FORTEGNELSE

		Part Nr.
C 1	Kond. 1000 pF 2000 V vekselsp.	535
C 2	« 5000 pF 2000 V vekselsp.	535
C 3	« 50 pF 2%	584
C 4	« 5 pF 20%	564
C 5	« 30 pF 5%	5304
C 6	« 50 pF 5%	600
C 7, C 8, C 18, C 20	4 × trimmer 5-40 pF	240
C 9	Kond. 90 pF 2%	592
C 10, C 22	Afstemningskond. 2×490 pF	206
C 11	Kond. 100 pF 10%	566
C 12	« 50000 pF 1500 V jævnsp.	533
C 13	« 100 pF 10%	566
C 14	« 500 pF 1500 V jævnsp.	533
C 15	« 25 pF 5%	5303
C 16	« 50 pF 5%	600
C 17	« 552 pF 2%	594
C 19	« 438 pF 2%	595
C 21	« 270 pF 2%	598
C 23	« 100 pF 2%	567
C 24	« 100 pF 2%	567
C 25	Elektrolytkd. 4 μF 350 V jævnsp.	492
C 26	Kond. 50000 pF 1500 V jævnsp.	533
C 27	« 50000 pF 1500 V jævnsp.	533
C 28	« 100 pF 2%	567
C 29	« 100 pF 2%	567
C 30	« 25 pF 10%	556
C 31	« 200 pF 1500 V jævnsp.	533
C 32	« 10000 pF 1500 V jævnsp.	533
C 33	« 5000 pF 1500 V jævnsp.	533
C 34	« 100 pF 10%	566
C 35	« 50000 pF 2000 V vekselsp.	535
C 36	« 5000 pF 2000 V vekselsp.	535
C 37	« 10000 pF 2000 V vekselsp.	535
C 38	« 200 pF 1500 V jævnsp.	533
C 39	« 200 pF 1500 V jævnsp.	533
C 40	« 100 pF 1500 V jævnsp.	533
C 41	« 20000 pF 1500 V jævnsp.	533
C 42	« 0,1 μF 1500 V jævnsp.	533
C 43	« 500 pF 1500 V jævnsp.	533
C 44	Kond. 10000 pF 2000 V vekselsp.	535
C 45	« 0,1 μF 1500 V jævnsp.	533
C 46	« 0,2 μF 1500 V jævnsp.	533
C 47	« 50000 pF 1500 V jævnsp.	533
C 48	« 0,1 μF 1500 V jævnsp.	533
C 49, C 50	Elektrolytkd. 2×24 μF 350 V jævnsp.	494
C 51	Kond. 20000 pF 2000 V vekselsp.	535
C 52	Elektrolytkd. 25 μF 25 V jævnsp.	488
C 53	« 1680 pF 5%	5305
C 54	« 5000 pF 2000 V vekselsp.	535
R 1	Kulmodst. 1 M ohm 0,25 watt	614
R 2	« 2 M ohm 0,25 watt	614
R 3	« 300 K ohm 0,5 watt	615
R 4	« 300 ohm 0,5 watt	615
R 5	« 100 ohm 0,5 watt	615
R 6	« 50 K ohm 0,25 watt	614
R 7	« 10 K ohm 0,5 watt	615
R 8	» 30 K ohm 0,5 watt	615
R 9	« 1 M ohm 0,25 watt	614
R 10	« 1 M ohm 0,25 watt	614
R 11	« 50 K ohm 0,25 watt	614
R 12	Styrkek. 500 K ohm Aks. 37 mm	682
R 13	Kulmodst. 50 K ohm 0,5 watt	615
R 14	« 200 K ohm 0,25 watt	614
R 15	« 100 K ohm 0,25 watt	614
R 16	« 500 K ohm 0,25 watt	614
R 17	« 1 K ohm 0,25 watt	614
R 18	« 1 M ohm 0,25 watt	614
R 19	« 1 M ohm 0,25 watt	614
R 20	« 1 K ohm 0,5 watt	615
R 21	« 820 ohm 0,5 watt	615
R 22	« 1 K ohm 0,5 watt	615
R 23	« 470 ohm 0,5 watt	615
R 24	« 100 K ohm 0,5 watt	615
R 25	« 1 M ohm 0,25 watt	614
R 26	« 1 M ohm 0,25 watt	614
R 27	« 1200 ohm 1 watt	616
R 28	« 1 M ohm 0,25 watt	614
R 29	« 30 ohm 0,5 watt	615
R 30	« 100 ohm 1 watt	616
R 31	Trådmodst. 125 ohm 3 watt	528
R 32	Kulmodst. 100 ohm 1 watt	616
L 1	Sugekredsspole 31 ohm	2464
L 2, L 3	KB 1 Antennespole 1 ohm, 0,5 ohm	2485
L 4, L 5	KB 2 Antennespole 5,5 ohm, 0,6 ohm	2486
L 6, L 7	MB Antennespole 22 ohm, 2 ohm	2471
L 8, L 9	LB Antennespole 70 ohm, 23 ohm	2472
L 10, L 11	KB 1 Oscillatorspole 0,5 ohm, 0,5 ohm	2487
L 12, L 13	KB 2 Oscillatorspole 1 ohm, 1,5 ohm	2464 2467
L 14, L 15	MB Oscillatorspole 1,5 ohm, 4,5 ohm	2475
L 16, L 17	LB Oscillatorspole 2,5 ohm, 5,5 ohm	2476
L 18	MF 1 primær 6 ohm	2439
L 19	MF 1 sekundær 6 ohm	2439
L 20	MF 2 primær 6 ohm	2440
L 21	MF 2 sekundær 6 ohm	2440
L 22	Netstøjfilter 2×2,5 ohm	2454
TR 1	Kompl. MF 1 transformator	2455
TR 2	Kompl. MF 2 transformator	2456
TR	Udgangstrafo. 3500/15/5 ohm	397
ATR	Autotrafo. 0-110-127-220 V	398
F	Filterspole 200 ohm	357
HT	Højttaler type Orchestra membran 401	765 A
O 1, AFBR	Spolecentral	1272
O 2	Diskantomstiller	723
O 3	Basomstiller	720
SIKR.	Sikring m. trådender 0,5 A	651
	Skala	2261
	Viser	2952
	Yderknap, sort	781
	Inderknap, sort	791
	Bagklædning	2318
	Bundplade	2310
	Jernkerne 6×16 mm	F 330 N
	Extra forlagsmodstand 200 ohm 15 W (Se spændindsomst.)	F 1307
	Snorklemme	1332

Ved bestilling af reservedele bedes partnummer og modtagerens fabrikationsnummer anført.