PILOT 43 D

LB NR. 1030

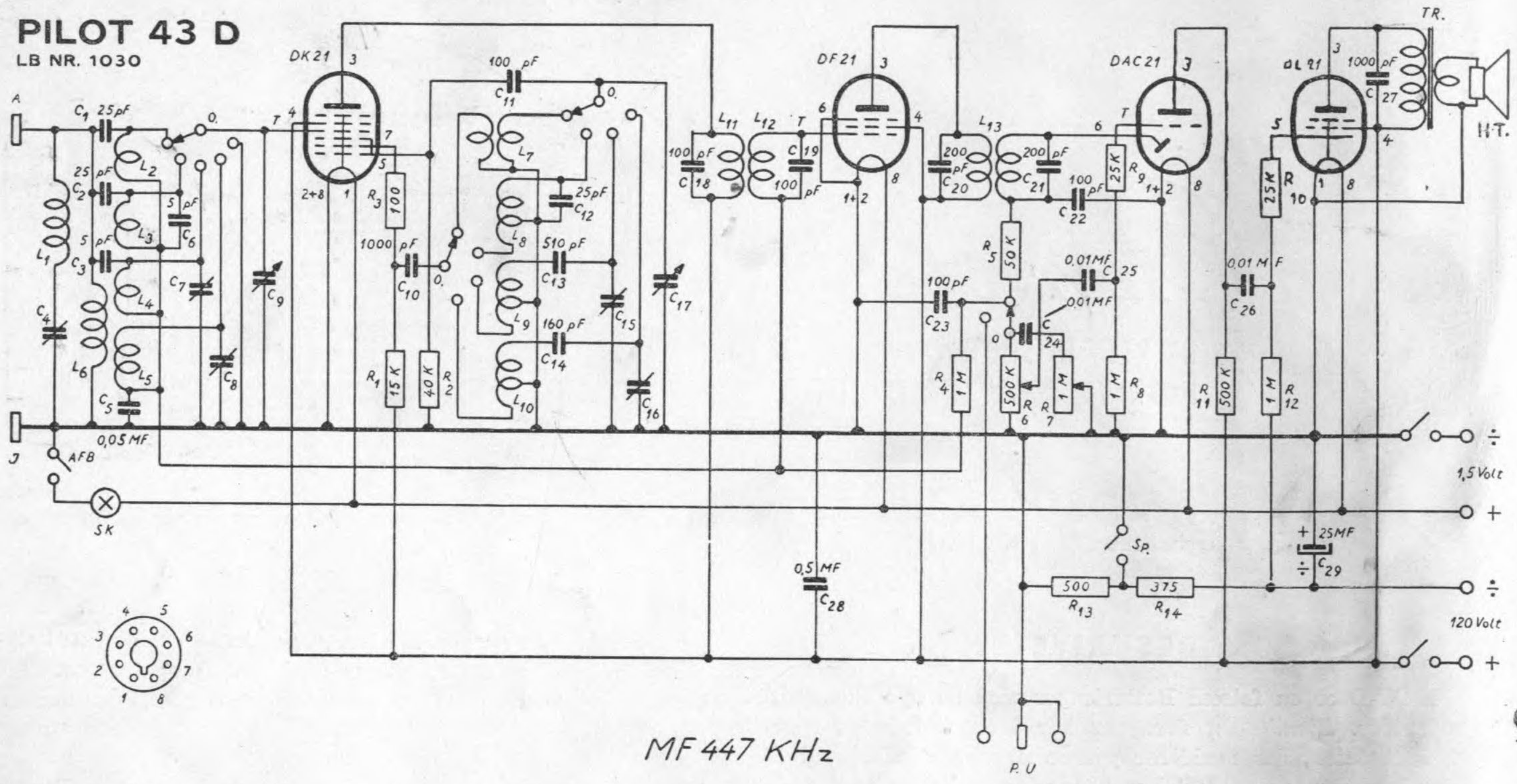

SIGNATURFORTEGNELSE

C 1	Kondensator	25 pF - 10 %	556
C 2	»	25 pF - 10 %	556
C 3	»	4-5 pF - 10 %	564
C 4	Trimmer	35-90 pF	234
C 5	Kondensator	0,05 Mf - 1500 Volt Jævnstrøm	533
C 6	»	4-5 pF - 20 %	564
C 7-15 / C 8-16	4×Trimmer	5-60 pF - 5-60 pF / 35-100 pF - 35-100 pF	236
C 9-17	Var. Konds.	2×420 pF	201
C 10	Kondensator	1000 pF - 1500 Volt Jævnstrøm	533
C 11	»	100 pF - 10 %	566
C 12	»	25 pF - 10 %	556
C 13	»	510 pF - 2,5 %	571
C 14	»	160 pF - 2,5 %	568
C 18	»	100 pF - 2,5 %	567 G
C 19	»	100 pF - 2,5 %	567 G
C 20	»	200 pF - 2,5 %	569 G
C 21	»	200 pF - 2,5 %	569 G
C 22	»	100 pF - 10 %	566
C 23	»	100 pF - 10 %	566
C 24	»	0,01 Mf - 1500 Volt Jævnstrøm	533
C 25	»	0,01 Mf - 1500 Volt Jævnstrøm	533
C 26	»	0,01 Mf - 1500 Volt Jævnstrøm	533
C 27	»	1000 pF - 1500 Volt Jævnstrøm	533
C 28	»	0,5 Mf - 750 Volt Jævnstrøm	531
C 29	Elektrolyt	25 Mf - 25 Volt Jævnstrøm	488
R 1	Modstand	15 K Ohm - ½ Watt	615
R 2	»	40 K Ohm - ½ Watt	615
R 3	»	100 Ohm - ½ Watt	615
R 4	»	1 M Ohm - ½ Watt	615
R 5	»	50 K Ohm - ½ Watt	615
R 6	Styrkekontrol m. Afb.	500 K Ohm - Aksel 61 m/m	670
R 7	Tonekontrol	1 M Ohm - Aksel 51 m/m	671
R 8	Modstand	1 M Ohm - ½ Watt	615
R 9	»	25 K Ohm - ½ Watt	615
R 10	»	25 K Ohm - ½ Watt	615
R 11	»	500 K Ohm - ½ Watt	615
R 12	»	1 M Ohm - ½ Watt	615
R 13	»	500 Ohm - ½ Watt	615
R 14	»	375 Ohm - ½ Watt	615
L 1	MF-Sugekreds		281
L 2	KB 1 Ant. Spole		286
L 3	KB 2 » »		288
L 4	MB » »		271
L 5	LB » »		272
L 6	MB-LB Ant. Kobl. Spole		271
L 7	KB 1 Osc. Spole		287
L 8	KB 2 » »		289
L 9	MB » »		274
L 10	LB » »		275
L 11	1' MF. Primær		282
L 12	1' MF. Secundær		283
L 13	2' MF. Transformator		268
O	Omstiller		713
TR	Udgangstransformator	22500-4 Ohm	385
HT	Højttaler LK 440, ud. Transformator		757
Sp.	Sparekoblingsafbryder		862
Afb.	Skalabelysningsafbryder		1105
Sk.	Skalalampe	1,5 V - 0,2 A	637
	Stationsskala		43-829
	Betjeningsknapper, Elfb.		782

Opgiv altid Apparatets Fabrikationsnummer ved Bestilling af Reservedele.

Læs Cirk. Nr.: 6

RUDOLPH SCHMIDT

GL. KONGEVEJ 64 (SVANHOLM) — **TELEF. CENTRAL 5165**

KØBENHAVN V.

September 1942

BOGTRYK: ANTON M. JENSEN - KØBENHAVN.