FREKVENS TABEL	BÅND	VHF-I				VHF-III							UHF-IV	UHF-V
	KANAL	1	2	3	4	5	6	7	8	9	10	11	12—27	
	Frekvensområde MHz	41—47	47—54	54—61	61—68	174—181	181—188	188—195	195—202	202—209	209—216	216—223	470—582	610—960
	Billedbærebølge MHz	42.25	48.25	55.25	62.25	175.25	182.25	189.25	196.25	203.25	210.25	217.25		
	Lydbærebølge MHz	46.75	53.75	60.75	67.75	180.75	187.75	194.75	201.75	208.75	215.75	222.75		

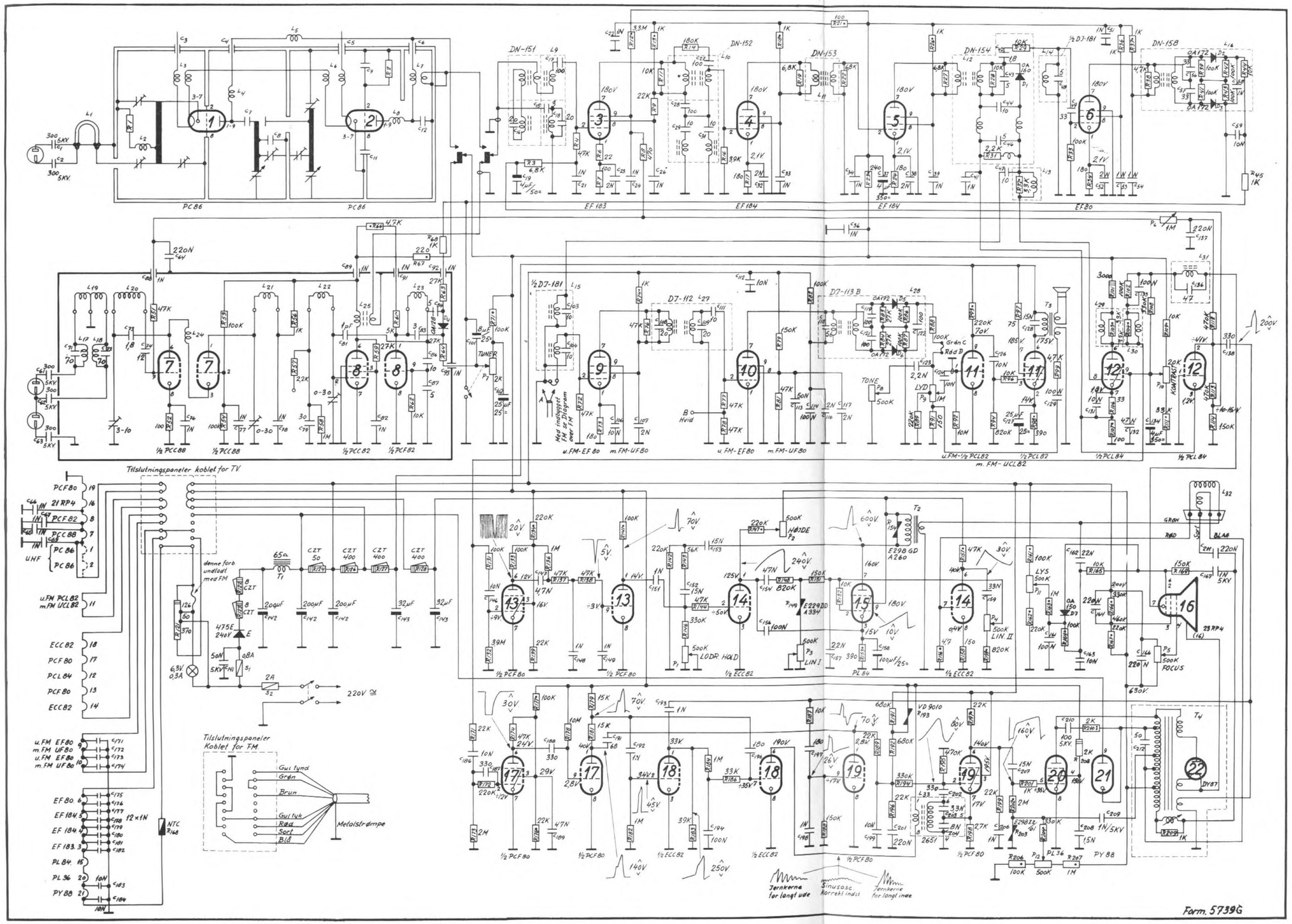

TRIMMEANVISNING

Forinden trimning foretages, bør man overbevise sig om, at den anvendte måleopstilling er korrekt og endvidere betænke, at en trimning af en så selektiv modtager som denne er en vanskelig sag, der kræver yderste akkuratesse og erfaring. Det er klogt af og til at kontrollere sit målegrej på en modtager, som er i orden.

TRIMMEPROCEDURE

Modtageren stilles på U.H.F. Sweepgeneratoren stilles på ca. 37 MHz. Drej op for sweeperens HF output til MF kurven viser sig. Efter at det HF output er nået, hvor MF kurven begynder »at brede« sig, skrues ned, indtil overstyring ikke finder sted. MF kurven skal på oscillografen se ud som vist på side 2.

Hvis kurven ikke ser ud som ventet, er det klogt, forinden trimning forsøges, endnu en gang at kontrollere måleopstillingen.

Før trimning påbegyndes, er det klogt at orientere sig om de forskellige jernkerners placering (se plan på side 2).

Kontroller først fældernes korrekte justering. Man AM modulerer markeren, men lader MF kurven stå på skærmen. Når HF output er tilstrækkeligt, vil MF kurven bølge i takt med AM modulationsfrekvensen. Drej forsigtigt fældens jernkærne, indtil FM kurven bølger mindst muligt. Ved denne kontrolmåde undgås fejltagelser med hensyn til at trimme en fælde ind i MF kurven, idet hele MF kurven under trimningen stadig er synlig. Når fælderne er i orden, kontrolleres MF kurvens karakteristiske punkter med marker pip (uden AM). Indtrækkeren L 14 og L 16 (38,9) trimmes som en normal FM detektor med rørvoltmeter.

A.G.C. kontrol

A.G.C. indstilles ved hjælp af potm. 1 MΩ (P6). Man TV modulerer en V.H.F. målesender (Videosignal f. eks. fra patterngenerator). Antennesignalet indstilles til 500 μV. Tunerens A.G.C. måles med et rørvoltmeter og P6 indstilles, til denne A.G.C. spænding er 0 volt.

Lyd MF

For at undgå intercarrierbrum er det vigtigt, at lyd MF 5,5 MHz (L15 + L27) og lyddetektor 5,5 MHz (L28) er korrekt indstillet. Anvend helst et »rigtigt« TV signal (nøjagtig lydafstand). Tilslut et rørvoltmeter til samlingspunktet B (R 77—78), trim til max. negativ spænding. Tilslut derefter rørvoltmeteret til detektoren (L28) og trim til 0 volt.

FM trimning

Tilslut en målesender med frekvensen 11,7 MHz til den »kolde« ende af L46's gitterspole. Tilslut et rørvoltmeter til samlingspunktet B (R77—78). Drej L46's oscillatorkerne (17,2 MHz) til max. DC. output på rørvoltmeteret. Tilslut en FM målesender med frekvensen 94 MHz til FM antenneindgangen, indstil afstemningen til max. DC. output på ovennævnte rørvoltmeter. Trim L45 (i FM tuner) til max. output på rørvoltmeteret. Kontroller detektorkurven på 94 MHz f max = ± 100 KHz.

FM DIAGRAM (Modeller 7052 — 54 og 56)

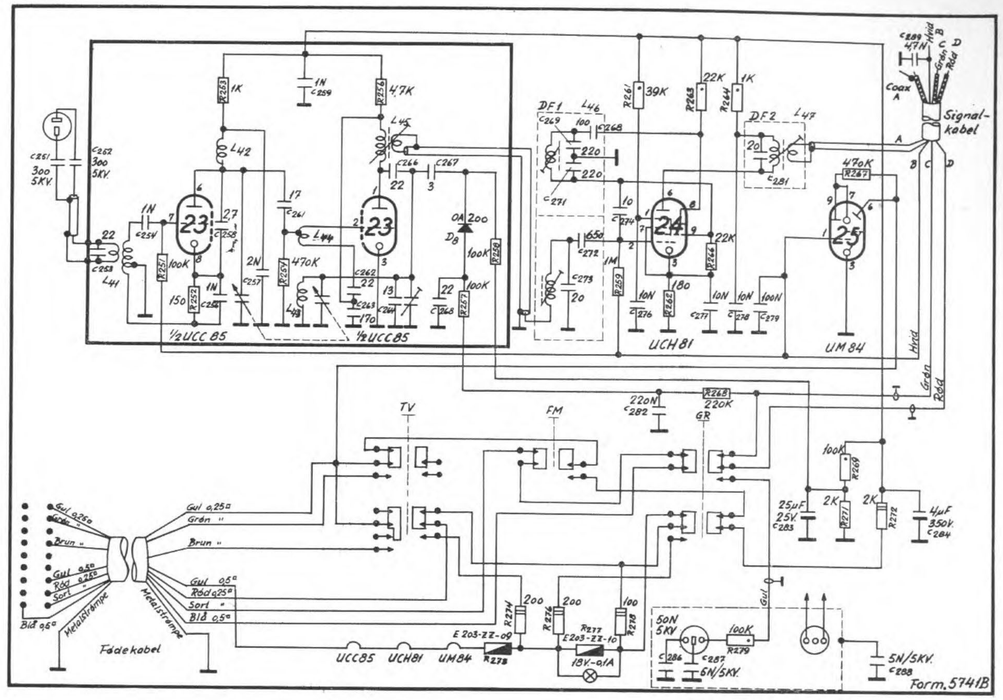

SIGNATUR- OG DELEFORTEGNELSE

	Part nr.
C 1—2 Keram. 300pF-20% 5 KV	550
C 3—12 Kapaciteter i UHF Tuner	8308
C 15—18 Kapaciteter i Torotor MF Strip	7231
C 19 Elko 4μF-50 V	500
C 21—36 Kap. i Torotor MF Strip	7231
C 37 Elko 4μF-350 V	492
C 38—59 Kap. i Torotor MF Strip	7231
C 61—63 Keram. 300pF-20% 5 KV	500
C 64 Polyester 220N-400 V	541
C 66—93 Kap. i TV Tuner	8306
C 101 Elko 8μF-25 V	509
C 102 » 25μF-25 V	488
C 103—122 Kap. i Torotor MF Strip	7231
C 123 Polyester 2,2N-400 V	541
C 124 » 10N-400 V	541
C 126 » 10N-400 V	541
C 127 Elko 25μF-25 V	488
C 128 Polyester 15N-400 V	541
C 129 » 100N-400 V	541
C 131 Keram. 10N-20/50%	550
C 132 » 4,7N-20/50%	550
C 133 Polyester 100N-400 V	541
C 134 Elko 4μF-350 V	492
C 136 Keram. 47pF-10%	550

	Part nr.
C 137 Polyester 220N-400 V	541
C 138 Keram. 330pF-10%	550
C 141 Olie 50N-5 KV	543
C 142 Elko 3x200μF-350 V	507
C 143 » 2x32μF-350 V	496
C 146 Polyester 10N-400 V	541
C 147 » 4,7N-400 V	541
C 148 » 1N-400 V	541
C 149 » 1N-400 V	541
C 151 » 1N-400 V	541
C 152 » 15N-400 V	541
C 153 » 15N-400 V	541
C 154 » 47N-400 V	541
C 156 » 100N-400 V	541
C 157 » 2,2N-400 V	541
C 158 Elko 100μF-25 V	506
C 159 Polyester 33N-400 V	541
C 161 » 100N-400 V	541
C 162 » 22N-400 V	541
C 163 » 10N-400 V	541
C 164 » 220N-400 V	541
C 166 Olie 200N-600 V	542
C 167 » 1N-5 KV	543
C 171—182 Kap. i Torotor MF Strip	7231
C 183 Keram. 10N-20/50%	550

	Part nr.
C 184 Keram. 10N-20/50%	550
C 186 Polyester 10N-400 V	541
C 187 Keram. 330pF-10%	550
C 188 » 330pF-10%	550
C 189 Polyester 47N-400 V	541
C 191 Keram. 68pF-10%	550
C 192 Polyester 1N-400 V	541
C 193 » 1N-400 V	541
C 194 » 100N-400 V	541
C 196 Keram. 180pF-10%	550
C 197 » 180pF-10%	550
C 198 Styroflex 1N-10%-500 V	550
C 199 Polyester 10N-400 V	541
C 201 » 220N-400 V	541
C 202 Keram. 330pF-10%	550
C 203 Styroflex 3,3N-125 V	550
C 204 » 8N-125 V	550
C 206 Polyester 1N-400 V	541
C 207 » 15N-400 V	541
C 208 Keram. 1,5N-20/50%	550
C 209 Olie 1N-5 KV	543
C 210 Keram. 100pF-20% 5 KV	550
C 211 Polyester 220N-400 V	541
C 212 Kap. i Linietransformer	8401
C 251 Keram. 300pF-20% 5 KV	550

Signatur- og delefortegnelsen fortsat

	Part nr.
C 252 Keram. 300pF-20% 5 KV	550
C 253—268 Kap. i FM Tuner	8307
C 269—273 Kap. i MF Transf. DF-1	2633
C 274 Keram. 10pF-10%	550
C 276 » 10N-20/50%	550
C 277 » 10N-20/50%	550
C 278 » 10N-20/50%	550
C 279 Polyester 100N-400 V	541
C 281 Kap. i MF Transf. DF-2	2634
C 282 Polyester 220N-400 V	541
C 283 Elko 25μF-25 V	488
C 284 » 4μF-350 V	492
C 286 Olie 50N-5 KV	543
C 287 » 5N-5 KV	543
C 288 » 5N-5 KV	543
C 289 Keram. 4,7N-20/50%	550
R 1-2 Modstande i UHF Tuner	8308
R 3-31 Modst. i Torotor MF Strip	7231
R 32 Kulmodst. 3,3KΩ-1 W	616
R 33-44 Modst. i Torotor MF Strip	7231
R 45 Kulmodst. 1KΩ-½ W	615
R 51-64 Modstande i TV Tuner	8306
R 66 Kulmodst. 4,7KΩ-1 W	616
R 67 » 220Ω-1 W	616
R 68 » 1KΩ-½ W	615
R 71 » 100KΩ-1 W	616
R 72-88 Modst. i Torotor MF Strip	7231
R 89 Kulmodst. 220KΩ-½ W	615
R 91 » 150Ω-½ W	615
R 92 » 10MΩ-½ W	615
R 93 » 220KΩ-1 W	616
R 94 » 820KΩ-½ W	615
R 96 » 10KΩ-½ W	615
R 97 » 75Ω-½ W	615
R 98 » 390Ω-1 W	616
R 99 » 4,7KΩ-½ W	615
R 101 Trådmodst. 3000Ω-GL	5115
R 102 Kulmodst. 100KΩ-½ W	615
R 103 » 3,3KΩ-1 W	616
R 104 » 3,3KΩ-1 W	616
R 106 » 33Ω-½ W	615
R 107 » 100Ω-1 W	616
R 108 » 330KΩ-½ W	615
R 109 » 10KΩ-1 W	616
R 111 » 33KΩ-1 W	616
R 112 » 470KΩ-½ W	615
R 113 » 470KΩ-½ W	615
R 114 » 150KΩ-½ W	615
R 121 Trådmodst. 370+50+126Ω-EF	5119
R 122 » 8Ω-CZT 2050	5124
R 123 » 8Ω-CZT 2050	5124
R 124 » 50Ω-CZT 2050	5124
R 126 » 400Ω-CZT 2038	5123
R 127 » 400Ω-CZT 2038	5123
R 128 » 400Ω-CZT 2038	5123
R 131 Kulmodst. 100KΩ-½ W	615
R 132 » 3,9MΩ-½ W	615
R 133 » 100KΩ-½ W	615
R 134 » 220KΩ-1 W	616
R 136 » 1MΩ-½ W	615
R 137 » 47KΩ-½ W	615
R 138 » 47KΩ-½ W	615
R 139 » 22KΩ-½ W	615
R 141 » 100KΩ-1 W	616
R 142 » 220KΩ-½ W	615
R 143 » 56KΩ-½ W	615
R 144 » 4,7KΩ-½ W	615
R 146 » 330KΩ-½ W	615
R 147 » 220KΩ-1 W	616
R 148 » 820KΩ-½ W	615
R 149 VDR modst. E299DD-A334	7408
R 151 Kulmodst. 150KΩ-½ W	615
R 152 » 10KΩ-½ W	615

	Part nr.
R 153 Kulmodst. 390KΩ-1 W	616
R 154 VDR modst. E298GD-A260	7403
R 156 Kulmodst. 4,7Ω-½ W	615
R 157 » 47KΩ-1 W	616
R 158 » 150Ω-½ W	615
R 159 » 820KΩ-1 W	616
R 161 » 100KΩ-1 W	616
R 162 » 220KΩ-1 W	616
R 163 » 1MΩ-1 W	616
R 164 » 100KΩ-1 W	616
R 165 » 10KΩ-½ W	615
R 166 » 330KΩ-1 W	616
R 167 » 220KΩ-1 W	616
R 168 NTC modst. E203-ZZ-12	7401
R 169 Kulmodst. 150KΩ-½ W	615
R 171 » 22KΩ-½ W	615
R 172 » 220KΩ-½ W	615
R 173 » 2MΩ-½ W	615
R 174 » 47KΩ-½ W	615
R 176 » 22KΩ-1 W	616
R 177 » 100KΩ-1 W	616
R 178 » 10MΩ-½ W	615
R 179 » 15KΩ-½ W	615
R 181 » 15KΩ-½ W	615
R 182 » 1MΩ-½ W	615
R 183 » 39KΩ-½ W	615
R 184 » 1MΩ-½ W	615
R 186 » 33KΩ-½ W	615
R 187 » 10KΩ-½ W	615
R 188 » 150KΩ-½ W	615
R 189 » 22KΩ-½ W	615
R 191 » 680KΩ-½ W	615
R 192 » 680KΩ-½ W	615
R 193 VDR modst. VD9010	7409
R 194 Kulmodst. 330KΩ-½ W	615
R 195 » 470KΩ-½ W	615
R 196 » 22KΩ-½ W	615
R 197 » 22KΩ-1 W	616
R 198 » 2,7KΩ-½ W	615
R 199 » 22KΩ-½ W	615
R 201 » 1KΩ-½ W	615
R 202 » 2MΩ-1 W	616
R 203 VDR modst. E298ZZ-01	7407
R 204 Kulmodst. 330KΩ-1 W	616
R 206 » 100KΩ-1 W	616
R 207 » 1MΩ-1 W	616
R 208 Trådmodst. 2000Ω-GL	5115
R 209 Modst. i Linietransformer	8401
R 210 Kulmodst. 2KΩ-2 W	617
R 251-258 Modst. i FM Tuner	8307
R 259 Kulmodst. 1MΩ-½ W	615
R 261 » 39KΩ-1 W	616
R 262 » 180Ω-½ W	615
R 263 » 22KΩ-1 W	616
R 264 » 1KΩ-1 W	616
R 266 » 22KΩ-½ W	615
R 267 » 470KΩ-½ W	615
R 268 » 220KΩ-½ W	615
R 269 » 100KΩ-1 W	616
R 271 » 2KΩ-½ W	615
R 272 Trådmodst. 2000Ω-GL	5115
R 273 NTC modst. E203-ZZ-09	7405
R 274 Trådmodst. 200Ω-GL	5115
R 276 » 200Ω-GL	5115
R 277 NTC modst. E203-ZZ-10	7406
R 278 Trådmodst. 100Ω-GL	5115
R 279 Kulmodst. 100KΩ-1 W	616
P 1 Potm. Lodv. Hold 500KΩ-K1	7638
P 2 » Højde 500KΩ-K1	7638
P 3 » Lin. II 500KΩ-K1	7638
P 4 » Lin. I 500KΩ-K1	7638
P 5 » Focus 500KΩ-K1	7638
P 6 » AGC Reg. 1MΩ-lin.	7639

	Part nr.
P 7 Potm. Tuner 2KΩ-K1-40 m/m	7633
P 8 » Tone 500KΩ-K2-40 m/m	7637
P 9 » Lyd 1MΩ-K882-40 m/m	7634
P 10 » Kontr. 20KΩ-K1-40 m/m	7635
P 11 » Lys 500KΩ-K1-40 m/m	7636
P 12 » Stab 500KΩ-lin.	7639
D 1 Diode OA-160 Telefunken	6603B
D 2-3 » 2OA-172 »	6602
D 4 » OA-128 »	6606
D 5-6 » 2OA-172 »	6602
D 7 » OA-150 »	6605
D 8 » (OA-128) OA200	6607
T 1 Filterspole	5035
T 2 Billed Udg. Transf.	5036
T 3 Lyd Udg. Transf.	5037
T 4 Linie Transf. Torotor LT302	8401
E Ensretterventil AEG-E220-C475	6309
S 1 Sikring Træg 0,8 A	652-T
S 2 » Flink 2,0 A	652-F
L 1-8 Spoler i UHF Tuner	8308
L 9 MF Trafo DN-151	2652
L 10 » DN-152	2653
L 11 » DN-153	2654
L 12 » DN-154	2655
L 13 Videospole	2618
L 14-15 MF Trafo DJ-181	2657
L 16 » DN-158	2656
L 17-25 Spoler i TV Tuner W-DB1032	8306
Kanalspoler for TV Tuner	2626
L 27 MF Trafo DJ-112	2644
L 28 » DJ-113 B	2642
L 29-30 Videospoler	2618
L 31 5,5 MHz Fælde	7220
L 32 Afbøjn. Spole Torotor 90A1A11	8202
L 33 Sinus osc. Spole	2651
L 41-45 Spoler i FM Tuner	8307
L 46 MF Trafo DF-1	2633
L 47 MF Trafo DF-2	2634
Skalalampefatning	3201
Knap (kanalvælger)	7530
Knapper (Potentiometre)	7531
Knap (FM enhed)	7532
Knap (UHF Tuner))	7533
Knapplade m. tryk	8703
FM Skalaparti	8704
Indikatorskive (kanalvælger)	6852
Skalabaggrund FM Enhed	6857
Snorskive FM Enhed	2869
Trykknapomstiller FM Enhed	7913
Trykomstiller (UHF Tuner)	7914
Medbringer (UHF Tuner)	6862
Tunervinkel (UHF Tuner)	4675
Omstillervinkel (UHF Tuner)	4676
Lysleder (Øje) FM Enhed	6856
Kabinet til 7051	5256
Kabinet til 7052 (med FM)	5258
Box til FM Vippeenhed	5259
Konsol til 7054	5260
Konsol til 7056	5261
Bagklædning til 7051	7718
Bagklædning til 7052-54-56	7718FM
Bundplade (alle typer)	7719
Pynteclips (på forkant)	6850
Indfatn. Profil (knapåbning)	6526
Højttalerenhed (7051-52-54-56)	7307-10K
Højtoneenhed (kun i 7056)	7310
Højttalergitter (7051-52-54)	
H og V udf.: Indsend prøve	6851
Bundskruer Galop 1¼ nr. 10	1854
Emballage til 7051-7052	4224
Emballage til 7054-7056	4225
Overtrækspose til 7051-7052	4219
Overtrækspose til 7054-7056	4226

Ved bestilling af reservedele bedes partnummer og modtagerens fabrikationsnummer oplyst.

POUL PETRI'S BOGTR. KBHVN.
3995 60