UNICA
SYLFIDE RHAPSODI

KONSTR. 6001 KONSTR. 6002

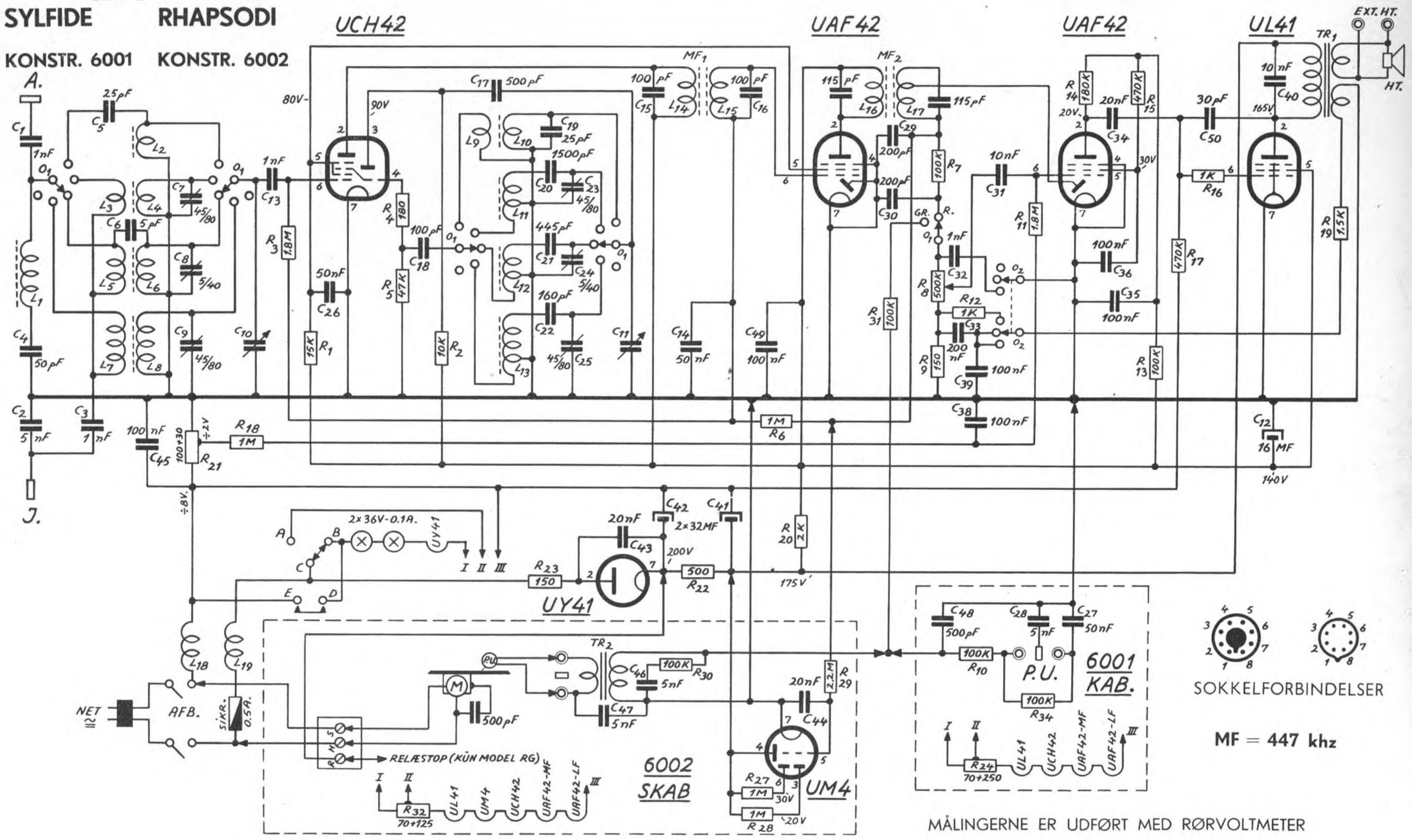

SIGNATUR- OG DELEFORTEGNELSE

		Part nr.
C 1	Kond. 1000pF-2000V vekselsp.	535
C 2	» 5000pF-2000V vekselsp.	535
C 3	» 1000pF-2000V vekselsp.	535
C 4	» 50pF-2 %	584
C 5	» 25pF-10 %	556
C 6	» 5pF-20 %	564
C 7	Trimmer 45-80pF	4280
C 8	» 5-40pF	4280
C 9	» 45-80pF	4280
C 10 / C 11	Afstemningskondensator	209
C 12	Elektrolyt 16µF-250V jævnsp.	498
C 13	Kond. 1000pF-1500V jævnsp.	533
C 14	» 50000pF-1500V jævnsp.	533
C 15	» 100pF-5 %	555
C 16	» 100pF-5 %	555
C 17	» 500pF-2000V vekselsp.	535
C 18	» 100pF-10 %	566
C 19	» 25pF-5 %	5303
C 20	» 1500pF-5 %	5307
C 21	» 445pF-2 %	5306
C 22	» 160pF-2 %	568
C 23	Trimmer 45-80pF	4280
C 24	» 5-40pF	4280
C 25	» 45-80pF	4280
C 26	Kond. 50000pF-1500V jævnsp.	533
C 27	» 50000pF-2000V vekselsp.	535
C 28	» 5000pF-2000V vekselsp.	535
C 29	» 200pF-10 %	589
C 30	» 200pF-10 %	589
C 31	» 10000pF-1500V jævnsp.	533

		Part nr.
C 32	Kond. 1000pF-1500V jævnsp.	533
C 33	» 0,2µF- 500V jævnsp.	531
C 34	» 20000pF-2000V vekselsp.	535
C 35	» 0,1µF-1500V jævnsp.	533
C 36	» 0,1µF-1500V jævnsp.	533
C 38	» 0,1µF-1500V jævnsp.	533
C 39	» 0,1µF-1500V jævnsp.	533
C 40	» 10000pF-2000V vekselsp.	535
C 41 / C 42	Elektrolyt 2×32µF 350V jævnsp.	496
C 43	Kond. 20000pF-2000V vekselsp.	535
C 44	» 20000pF-1500V jævnsp.	533
C 45	» 0,1µF-1500V jævnsp.	533
C 46	» 5000pF-1500V jævnsp.	533
C 47	» 5000pF-2000V vekselsp.	535
C 48	» 500pF-1500V jævnsp.	533
C 49	» 0,1µF-1500V jævnsp.	533
C 50	» 30pF-20 %	5308
R 1	Kulmodst. 15 K ohm-1 watt	616
R 2	» 10 K ohm-1 watt	616
R 3	» 1,8 M ohm-½ watt	615
R 4	» 180 ohm-½ watt	615
R 5	» 47 K ohm-½ watt	615
R 6	» 1 M ohm-½ watt	615
R 7	» 100 K ohm-½ watt	615
R 8	Styrkek. 500K ohm-Aks.52mm	685
R 9	Kulmodst. 150 ohm-½ watt	615
R 10	» 100 K ohm-½ watt	615
R 11	» 1,8 M ohm-½ watt	615
R 12	» 1000 ohm-½ watt	615
R 13	» 100 K ohm-½ watt	615

		Part nr.
R 14	Kulmodst. 180 K ohm-½ watt	615
R 15	» 470 K ohm-½ watt	615
R 16	» 1000 ohm-½ watt	615
R 17	» 470 K ohm-½ watt	615
R 18	» 1 M ohm-½ watt	615
R 19	» 1500 ohm-½ watt	615
R 20	Trådmodst. 2000 ohm-3 watt	523
R 21	» 30 + 100 ohm-3 watt	516
R 22	» 500 ohm-3 watt	5105
R 23	» 150 ohm-3 watt	522
R 24	» 70 + 250 ohm-6 watt	5107
R 27	Kulmodst. 1 M ohm-½ watt	615
R 28	» 1 M ohm-½ watt	615
R 29	» 2,2 M ohm-½ watt	615
R 30	» 100 K ohm-½ watt	615
R 31	» 100 K ohm-½ watt	615
R 32	Trådmodst. 70 + 125 ohm-3 watt	5108
R 34	Kulmodst. 100 K ohm-½ watt	615
L 1	Sugekredsspole	2453
L 2	KB 1 Antennespole	2496
L 3-4	KB 2 »	2497
L 5-6	MB »	2423
L 7-8	LB »	2424
L 9-10	KB 1 Oscillatorspole	2503
L 11	KB 2 »	2499
L 12	MB »	2427
L 13	LB »	2428
L 14	MF 1 Primær	2502
L 15	MF 1 Secundær	2502
L 16	MF 2 Primær	323
L 17	MF 2 Secundær	323

		Part nr.
L18-19	Netfilter	2454
MF-1	Transformator komplet	2463
MF-2	Transformator komplet	2502
TR-1	Udg.Transf. 4000-3,2-7 ohm	5008
TR-2	Pick-up Transf.	5007
AFB	Netafbryder, komb. m. R 8	
M	*Rhapsodi* RG: B&O værk G 505	2174
M	*Rhapsodi* RGS: B&O skifter G 505 A	2173
PU	B&O mikro magnet pick-up	2172
SIKR.	Sikring 0,5 A uden trådender	652
O 1	Områdeomstiller	728
O 2	Toneomstiller	729
	Skalalamper 36 Volt-0,1 Amp.	454
	Skala (Sylfide bordmodel)	2266
	Skala (Rhapsodi skab)	2268
	Bagklædning (bordmodel)	2323
	Bagklædning (skab)	2326
	Bundplade (bordmodel)	2324
	Skalabaggrund	1414-16
HT	Højttaler (bordmodel)	769
HT	Højttaler (skab)	770
	Knap skala	782-1
	» områder	782-2
	» tone	782-3
	» styrke	782-4
	Kabinet (bordmodel)	5205
	Jernkærner 6 mm	330 N
	Rimlockskærm	4455

Ved bestilling af reservedele bedes partnummer og modtagerens fabrikationsnummer anført.

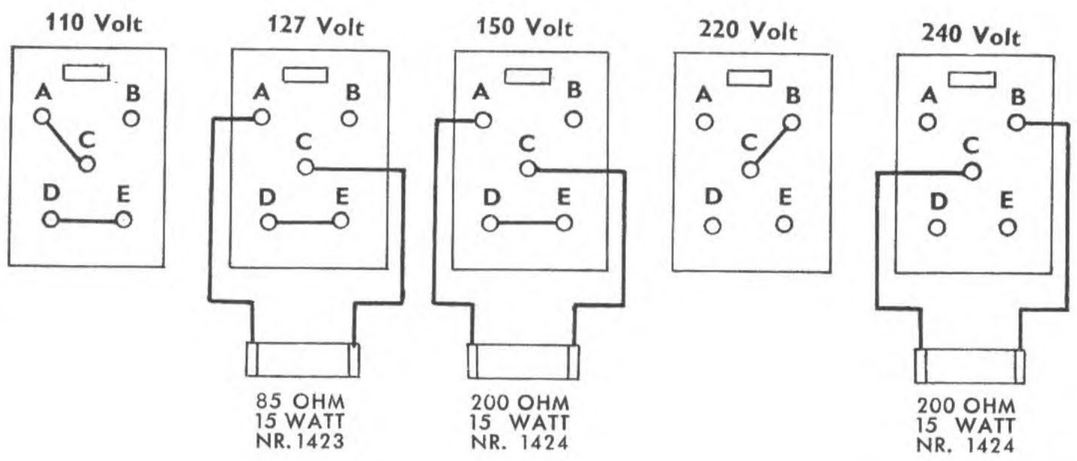

SPÆNDINGSOMSTILLING

Forlagsmodstanden til 127, 150 eller 240 Volt anbringes i

Bordapparat Sylfide

i Kabinettets Bund. Hul findes i højre Side (set bagfra).

Skab Rhapsodi

paa chassiset i Hullet mellem Drejekondensator og Elektrolytkondensatoren.