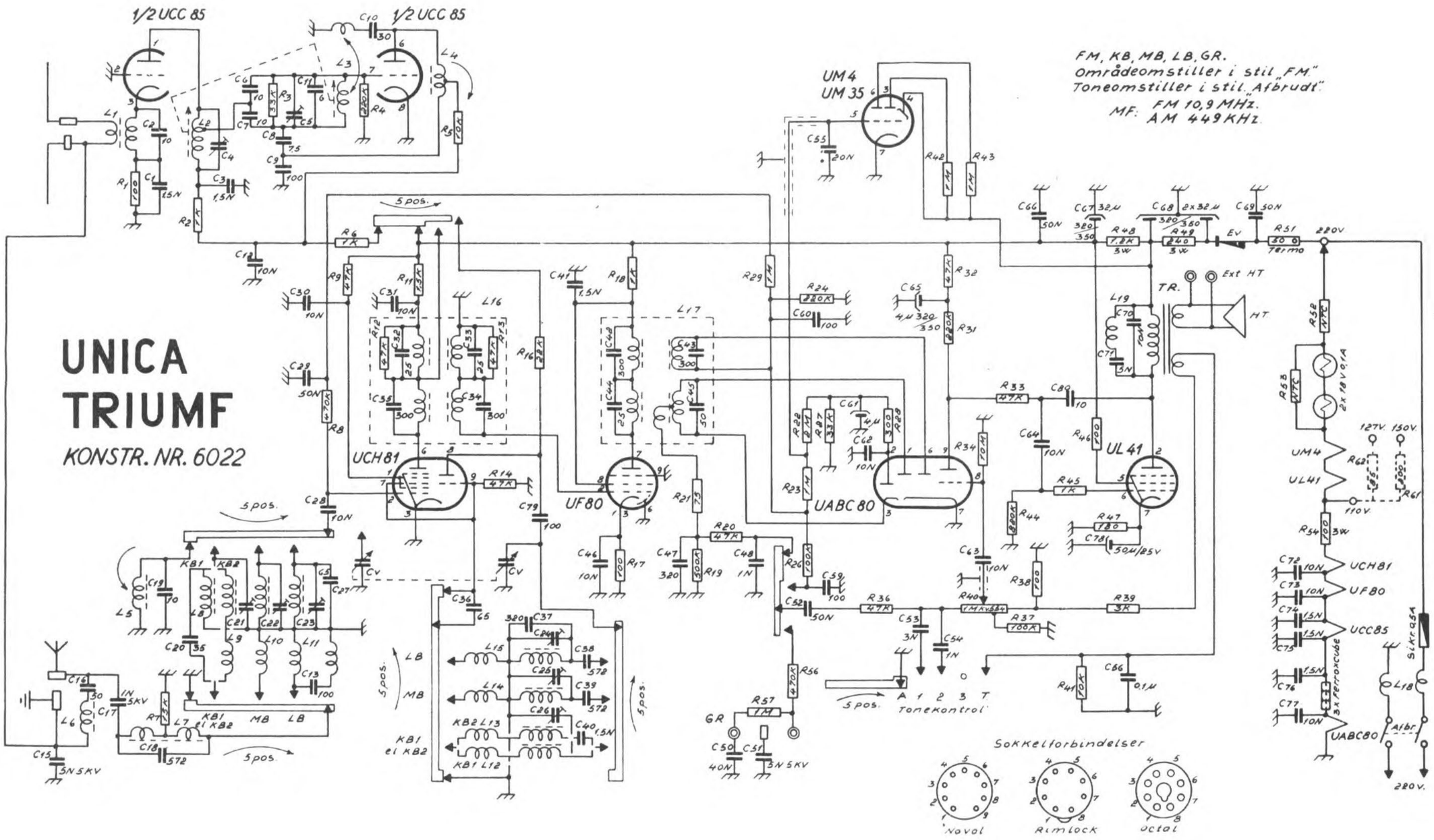

SIGNATUR- OG DELEFORTEGNELSE

		Part nr.
C 1	Keram. 1,5N-20/50 %	550
C 2	» 10pF--10 %	550
C 3	» 1,5N-20/50 %	550
C 4	Trimmer 6pF	4284
C 5	» 6pF	4284
C 6	Keram. 10pF-10 %	550
C 7	» 10pF-10 %	550
C 8	» 7,5pF-10 %	500
C 9	» 100pF-10 %	550
C 10	» 30pF-10 %	550
C 11	» 6pF-20 %	550
C 12	Metal. Papir 10N-350 =	537
C 13	Trolit Kond. 100p-2 %	550
C 15	Olie Papir 5N-5000 =	543
C 16	Keram. 50pF-10 %	550
C 17	Olie Papir IN-5000 =	543
C 18	Keram. 572pF-2 %	550
C 19	» 10pF-10 %	550
C 20	» (Kun K 1) 35pF-10 %	550
C 21	Trimmer 5-40pF	4281
C 22	» 5-40pF	4281
C 23	» 5-40pF	4281
C 24	» 5-40pF	4281
C 25	» 5-40pF	4281
C 26	» 5-40pF	4281
C 27	Keram 65pF-10 %	550
C 28	Olie Papir 10N-350 =	541
C 29	» » 50N-350 =	541
C 30	Metal. Papir 10N-350 =	537
C 31	» » 10N-350 =	537
C 32	Keram. 25pF-5 %	550
C 33	» 25pF-5 %	550
C 34	» 300pF-5 %	550
C 35	» 300pF-5 %	550
C 36	» 65pF-10 %	550
C 37	» 320pF-5 %	550
C 38	» 572pF-2 %	550
C 39	» 572pF-2 %	550
C 40	Mica (Kun K 2) 1500pF-10 %	550
C 41	Keram. 1,5N-20/50 %	550
C 42	Keram. 300pF-5 %	550
C 43	» 300pF-5 %	550
C 44	» 25pF-5 %	550
C 45	» 50pF-5 %	550

		Part nr.
C 46	Metal. Papir 10N-350 =	537
C 47	Keram. 320pF-5 %	550
C 48	Olie Papir 1N-350 =	541
C 50	» » 40N-600 =	542
C 51	» » 5N-5000 =	543
C 52	» » 50N-350 =	541
C 53	» » 3N-350 =	541
C 54	» » 1N-350 =	541
C 55	» » 20N-350 =	541
C 56	» » 0,1-350 =	541
C 59	Keram. 100pF-20 %	550
C 60	» 100pF-20 %	550
C 61	Elko 4µF-50/60 =	500
C 62	Metal. Papir 10N-350 =	537
C 63	Olie Papir 10N-350 =	541
C 64	» » 10N-600 =	542
C 65	Elko 4µF 320/350 =	492
C 66	Olie Papir 50N-350 =	537
C 67	Elko 32µF-320/350 =	502
C 68	» 32 + 32µF-320/350 =	496
C 69	Olie Papir 50N-600 =	542
C 70	» » 10N-600 =	542
C 71	Folie Papir 5N-600 =	535
C 72	Metal. Papir 10N-350 =	537
C 73	» » 10N-350 =	537
C 74	Keram. 1,5N-20/50 %	550
C 75	» 1,5N-20/50 %	550
C 76	» 1,5N-20/50 %	550
C 77	Metal. Papir 10N-350 =	537
C 78	Elko 50µF-25/30 =	501
C 79	Keram. 100pF-20 %	550
C 80	Trolit Kond. 10pF-20 %	550
R 1	Kulmodst. 100 ohm-½ watt	615
R 2	» 1 K ohm-½ watt	615
R 3	» 33 K ohm-½ watt	615
R 4	» 220 K ohm-½ watt	615
R 5	» 10 K ohm-½ watt	615
R 6	» 1 K ohm-½ watt	615
R 7	» 15 K ohm-½ watt	615
R 8	» 470 K ohm-½ watt	615
R 9	» 47 K ohm-½ watt	615
R 11	» 1,5 K ohm-½ watt	615
R 12	» 47 K ohm-½ watt	615
R 13	» 47 K ohm-½ watt	615

		Part nr.
R 14	» 47 K ohm-½ watt	615
R 16	» 22 K ohm-½ watt	615
R 17	» 100 ohm-½ watt	615
R 18	» 1 K ohm-½ watt	615
R 19	» 500 K ohm-½ watt	615
R 20	» 47 K ohm-½ watt	615
R 21	» 75 ohm-½ watt	615
R 22	» 2 M ohm-½ watt	615
R 23	» 1 M ohm-½ watt	615
R 24	» 220 K ohm-½ watt	615
R 26	» 100 K ohm-½ watt	615
R 27	» 33 K ohm-½ watt	615
R 28	» 300 ohm-½ watt	615
R 29	» 1 M ohm-½ watt	615
R 31	» 220 K ohm-1 watt	616
R 32	» 47 K ohm-1 watt	616
R 33	» 47 K ohm-½ watt	615
R 34	» 10 M ohm-½ watt	615
R 36	» 47 K ohm-½ watt	615
R 37	» 100 K ohm-½ watt	615
R 38	» 100 ohm-½ watt	615
R 39	» 3 K ohm-½ watt	615
R 40	Potm. 1 M ohm (Udt. 100 K) 70 m/m	687
R 41	Kulmodst. 10 K ohm-½ watt	615
R 42	» 1 M ohm-1 watt	616
R 43	» 1 M ohm-1 watt	616
R 44	» 820 K ohm-½ watt	615
R 45	» 1 K ohm-½ watt	615
R 46	Kulmodst. 100 ohm-½ watt	615
R 47	» 180 ohm-1 watt	616
R 48	Traad GL 1200 ohm-3 watt	5115
R 49	» » 240 ohm-3 watt	5115
R 51	» GLT 50 ohm-3 watt	5114
R 52	NTC Ph. 100.026/0,1	648
R 53	NTC Dral. SB 100/36	645
R 54	Traad GL 100 ohm-3 watt	5115
R 56	Kulmodst. 470 K ohm-½ watt	615
R 57	» 1 M ohm-½ watt	615
R 61	Traad 200 ohm-10 watt	517
R 62	» 85 ohm-10 watt	5106
L 1	FM Indgangsspole	2568
L 2	FM Mellemkredsspole	2569
L 3	FM Oscillatorspole	2570

		Part nr.
L 4	10,9 Mc. MF Primær	2571
L 5	10,9 Mc. MF Sekundær	2572
L 6	10,9 Mc. Sugekredsspole	2560
L 7	447 KHz MF Filter	2508
L 8	KB 1 Antennespole (kun K 1)	2573
L 9	KB 2 » (kun K 2)	2574
L 10	MB »	2575
L 11	LB »	2576
L 12	KB 1 Oscillatorspole (kun K1)	2577
L 13	KB 2 » (kun K2)	2578
L 14	MB »	2579
L 15	LB »	2580
L 16	10,9/447 MF Trafo	2564
L 17	10,9/447 MF Trafo	2565
L 18	Netfilter	2540
L 19	9 KHz Filter	2563
TR	Udgangstrafo	5010
Ev	Ensretterventil	6303
Sikring 0,5 A med Traadender		651
Omraadeomstiller		737
Toneomstiller		738
Drejekondensator		6203
Højttalerenhed		774
Skalalamper 18/0.1 Gevind		642A
Snorskive		808
Kabinet		5216A
Frontsprosse		5216C
Frontramme		5216D
Stof		2043-500
Agraman		2038
Skala		2275
Skalabaggrund		6707
Viser		2960
Bagklædning		2334
Bundplade		2335
Skalafatningsholder		3203
Hætte til do.		3205
Skalaknap		795-1
Omraadeknap		795-9
Styrkeknap		795-3
Toneknap		795-10
Gummifødder		92

Ved bestilling af reservedele bedes partnummer og modtagerens fabrikationsnummer angivet.