UNICA-SIX

KONSTR. 1047

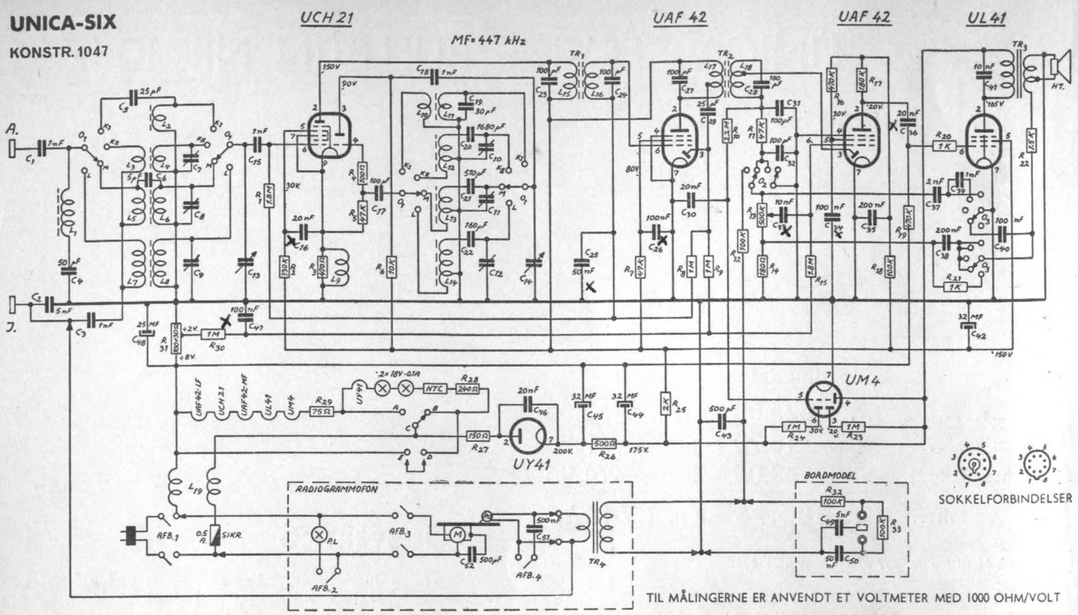

SOKKELFORBINDELSER

TIL MÅLINGERNE ER ANVENDT ET VOLTMETER MED 1000 OHM/VOLT

SIGNATUR- OG DELEFORTEGNELSE

		Part nr.
C 1	Kond. 1000 pF-2000 V vekselsp.	535
C 2	» 5000 pF-2000 V vekselsp.	535
C 3	» 1000 pF-2000 V vekselsp.	535
C 4	» 50 pF-2 %	584
C 5	» 25 pF-10 %	556
C 6	» 5 pF-20 %	564
C 7	Trimmer 45-80 pF	4280
C 8	» 5-40 pF	4280
C 9	» 45-80 pF	4280
C 10	» 45-80 pF	4280
C 11	» 5-40 pF	4280
C 12	» 45-80 pF	4280
C 13	Afstemningskond.	208
C 14	Afstemningskond.	208
C 15	Kond. 1000 pF-1500 V jævnsp.	533
C 16	» 20000 pF-1500 V jævnsp.	533
C 17	» 100 pF-10 %	566
C 18	» 1000 pF-1500 V jævnsp.	533
C 19	» 30 pF-5 %	5304
C 20	» 1680 pF-5 %	5305
C 21	» 510 pF-2 %	571
C 22	» 160 pF-2 %	568
C 23	» 100 pF-2 %	567
C 24	» 100 pF-2 %	567
C 25	» 50000 pF-1500 V jævnsp.	533
C 26	» 0,1 µF-1500 V jævnsp.	533
C 27	» 100 pF-2 %	567
C 28	» 100 pF-2 %	567
C 29	» 25 pF-10 %	556
C 30	» 20000 pF-1500 V jævnsp.	533
C 31	» 100 pF-10 %	566
C 32	» 100 pF-10 %	566
C 33	» 10000 pF-1500 V jævnsp.	533
C 34	» 0,1 µF-1500 V jævnsp.	533
C 35	» 0,2 µF-1500 V jævnsp.	533
C 36	» 20000 pF-2000 V vekselsp.	535
C 37	» 2000 pF-1500 V jævnsp.	533
C 38	» 0,2 µF-1500 V jævnsp.	533
C 39	» 1000 pF-1500 V jævnsp.	533
C 40	» 0,1 µF-1500 V jævnsp.	533
C 41	» 10000 pF-2000 V vekselsp.	535
C 42	Elektrolyt. 32 µF-250 V jævnsp.	497
C 43	Kond. 500 pF-1500 V jævnsp.	533
C 44	Elektrolyt. 2 × 32 µF 350 V jævnsp.	496
C 45	Elektrolyt. 2 × 32 µF 350 V jævnsp.	496
C 46	Kond. 20000 pF-2000 V vekselsp.	535
C 47	Kond. 0,1 µF-1500 V jævnsp.	533
C 48	Elektrolyt. 25 µF-25 V jævnsp.	488
C 49	Kond. 5000 pF-2000 V vekselsp.	535
C 50	» 50000 pF-2000 V vekselsp.	535
C 51	» 0,5 µF-150 V	—
C 52	» 500 pF-2000 V vekselsp.	535
R 1	Kulmodst. 1,8 M ohm-0,5 watt	615
R 2	» 330 K ohm-0,5 watt	615
R 3	» 470 ohm-1 watt (se L 9)	
R 4	» 100 ohm-0,5 watt	615
R 5	» 47 K ohm-0,5 watt	615
R 6	» 10 K ohm-1 watt	616
R 7	» 47 K ohm-0,5 watt	615
R 8	» 1 M ohm-0,5 watt	615
R 9	» 1 M ohm-0,5 watt	615
R 10	» 2,2 M ohm-0,5 watt	615
R 11	» 47 K ohm-0,5 watt	615
R 12	» 100 K ohm-0,5 watt	615
R 13	Styrkek. 0,5 M ohm-Aks. 90 mm	684
R 14	Kulmodst. 180 ohm-0,5 watt	615
R 15	» 1,8 M ohm-0,5 watt	615
R 16	» 470 K ohm-0,5 watt	615
R 17	» 180 K ohm-0,5 watt	615
R 18	» 100 K ohm-0,5 watt	615
R 19	» 470 K ohm-0,5 watt	615
R 20	» 1000 ohm-0,5 watt	615
R 21	» 1000 ohm-0,5 watt	615
R 22	» 1500 ohm-0,5 watt	615
R 23	» 1 M ohm-0 5 watt	615
R 24	» 1 M ohm-0,5 watt	615
R 25	Trådmodst. 2000 ohm-3 watt	523
R 26	» 500 ohm-3 watt	5105
R 27	» 150 ohm-3 watt	522
R 28	» 240 ohm-3 watt	528
R 29	» 75 ohm-3 watt	5104
R 30	Kulmodst. 1 M ohm-0,5 watt	615
R 31	Trådmodst. 100+30 ohm-3 watt	516
R 32	Kulmodst. 100 K ohm-0,5 watt	615
R 33	» 100 K ohm-0,5 watt	615
L 1	Sugekredsspole	2453
L 2	KB 1 Antennespole	2496
L 3-4	KB 2 »	2497
L 5-6	MB »	2423
L 7-8	LB »	2424
L 9-R 3	Katodespole	2500
L 10-11	KB 1 Oscillatorspole	2498
L 12	KB 2 Oscillatorspole	2499
L 13	MB »	2427
L 14	LB »	2428
L 15	MF 1 Primær	323
L 16	MF 1 Secundær	323
L 17	MF 2 Primær	2440
L 18	MF 2 Secundær	2440
L 19	Netfilter	2454
TR 1	MF 1 Trafo komplet	2463
TR 2	MF 2 Trafo komplet	2501
TR 3	Udgangstrafo 3-4000/5-7 ohm	5006
TR 4	Pick-up Trafo (kun skab)	5007
NTC	Tændingsmodstand	648
O 1	Bølgeomstiller	726
O 2	Radio-Gram. omstiller	727
O 3	Toneomstiller	727
HT	(Bordmodel) Scout Alnica-5	767
HT	(Skab) Orkester Alnica-5	768
AFB 1	Netafbryder, komb. m. R 13	
AFB 2	Belysningsafbryder	861
AFB 3	Motorafbryder	2173/1
AFB 4	Afbr. nålefilter	2173/2
SIKR.	Sikring 0,5 A u. trådender	652
M	B & O pladeskifter G 505 A	2173
PU	B & O mikro magnet pick-up	2172
PL	Rørlampe 25 × 85 mm	649
	Skala (bordmodel)	2264
	Skala (skab)	2265
	Viser (bordmodel)	2954
	Viser (skab)	2955
	Gummifødder	92
	Knap, skala	794-1
	Knap, område	794-2
	Knap, tone-gram	794-3
	Knap, styrke-afb.	794-4
	Pauseknap (kun skab)	2173/3
	Pladebørste »	2172/1
	Jernkerne 6 mm	330 N
	Bagklædning (bordmodel)	2320
	Bagklædning (skab)	2322
	Bundplade (bordmodel)	2321
	Kabinet (bordmodel)	5202
	Træksnore } se side 3 og 4	
	Fjedre } se side 3 og 4	
	Snorklemmer	1332
	Snorklemskruer	1379
	Justervinkel	1351

Ved bestilling af reservedele bedes partnummer og modtagerens fabrikationsnummer anført.

SNORFØRING

UNICA SIX 1047

Bordmodel

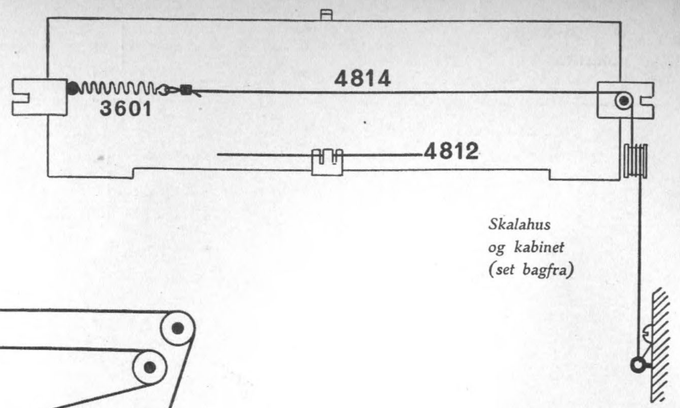

Skalahus og kabinet (set bagfra)

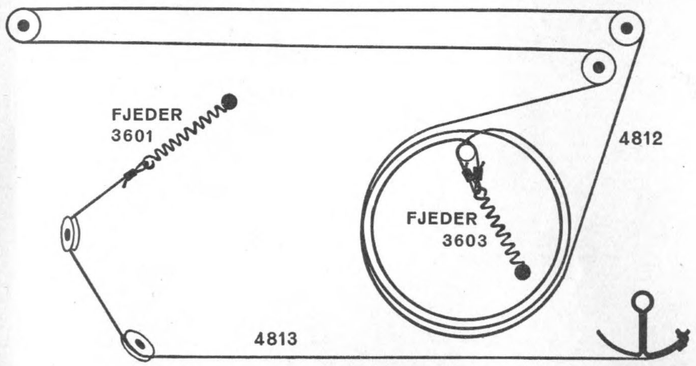

Chassis (set forfra)

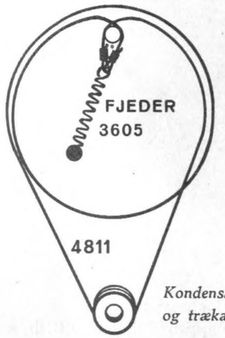

Kondensator og trækaksel

CHASSISMONTAGE

Udtagning af chassis:

1) Områdeknappen stilles på LB, hvorefter knapperne afskrues.
2) Fjern klemskruen, der forbinder snoren fra skalahuset til indicatorsnoren på chassiet.
3) Visersnoren kobles fra visergaflen.
4) Chassiets bundskruer fjernes.

Indsætning af chassis:

1) Områdeindicatoren i viseren skal stå på LB. (Justering kan foretages ved at løsne skruen på kabinettets højre bagkant (set bagfra) og indstille snorlængden indtil indicatoren står på LB).
2) Viseren indstilles udfor tallet 100 på stationsskalaen.
3) Bølgelængdeomskifteren på chassiet stilles på LB (helt højreom). Kondensatoren inddrejes til maximum.
4) Chassiet indsættes. Bundskruer monteres.
5) Monter klemskruen, der skal forbinde indicatorsnoren på chassiet til snoren fra skalahuset. Snorenes stilling må ikke forrykkes.
6) Visersnoren tilkobles visergaflen.
7) Knapper påsættes.

Efterjustering af områdeindicatoren

kan foretages ved at sammenbøje eller udrette justervinklen, der er anbragt i snoren fra skalahuset.

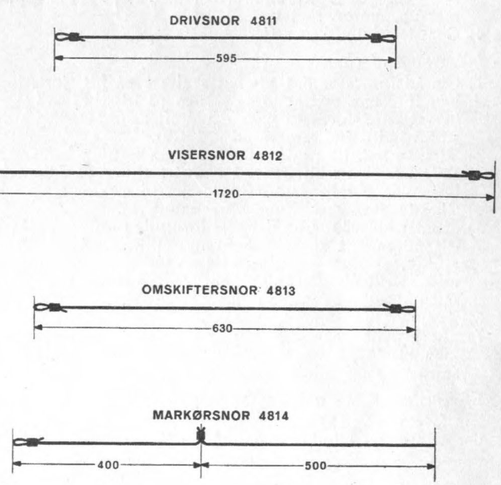

FØLSOMHED

Område	*KB I*	*KB II*	*MB*	*LB*	*MF*
Bølgel./Frekvens	16-52 m	75-200 m	185-590 m	860-2100 m	447 kHz
Følsomhed bedre end	25 µV	20 µV	10 µV	20 µV	15 µV